STAS kit di sospensione

Specifiche techniche

STAS
picture hanging systems

STAS kit di sospesione

Con i diversi STAS kit di sospensione offriamo per ogni situazione una soluzione pratica compresa di tutte le parti separate. Gli STAS kit di sospensione sono facili da usare, sicuri nell'uso e ti permettono di appendere luci, tubi, pubblicitá, segnaletica, tabelloni, quadri, pannelli acustici, scaffali e tant'altri oggetti. Con tutti i kit di sospensione riceverai un cavo d'acciaio con uno spessore di 1,5mm ed una lunghezza di 2 metri. La capacitá di carico per ogni set è 25kg.

Kit di sospensione con montaggio a soffitto

Montaggio a soffitto

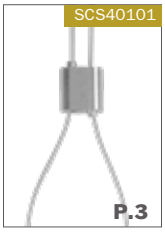

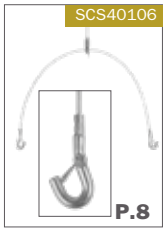

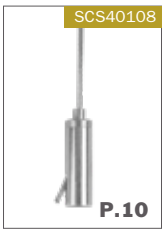

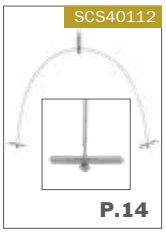

Kit di sospensione con montaggio ad anello

Fissaggio ad anello

Fissaggio ad anello regolabile

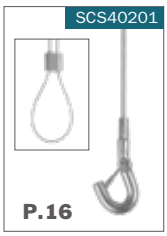

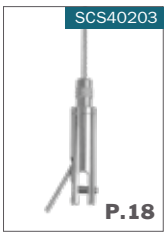

Kit di sospensione con montaggio a soffitto regolabile

Montaggio a soffitto regolabile

Ulteriori kit di sospensione

TÜV NORD
TÜV Nederland QA
2400-A-729
Picture Hanging Systems

Prodotti STAS certificati TÜV

Giorno dopo giorno, noi della STAS ci sforziamo di ottenere prodotti di altissima qualità. Per garantire la qualità dei nostri prodotti, abbiamo incaricato il TÜV Olanda di testarli. TÜV Olanda è un ente indipendente e riconosciuto che valluta la qualità e la sicurezza dei prodotti secondo uno standard stabilito. Sotto la direzione del TÜV, gran parte della nostra gamma di prodotti viene testata per la qualità e la correttezza delle specifiche indicate. Tutti i prodotti che espongono il logo TÜV sono stati effettivamente testati e approvati dalla TÜV Olanda per la capacità di carico indicata nelle caratteristiche di quel prodotto.

STAS kit di sospensione

con anello regolabile

SCS40101

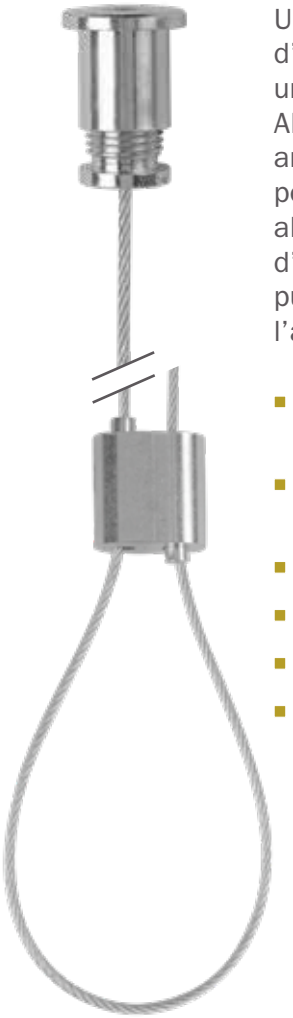

Un kit di sospensione con cavo d'acciaio con diametro 1,5mm per un montaggio a soffitto veloce. All'estremitá del cavo puoi creare un anello della dimensione necessaria per poter appendere dei tubi od altri oggetti di vari formati. Il cavo d'acciaio è regolabile premendo il pulsante dello strumento per creare l'anello nella grandezza desiderata.

- Per diversi formati di tubi od altri oggetti
- Con strumento per fare degli anelli nella dimensione necessaria
- Montaggio a soffitto veloce con vite
- Cavo d'acciaio con diametro 1,5mm
- Lunghezza cavo d'acciaio 2 metri
- Capacità di carico massima fino a 25 kg

MONTAGGIO A SOFFITTO

Da montare con una vite nel soffitto.
Dimensioni: 17 X ø 15,50mm

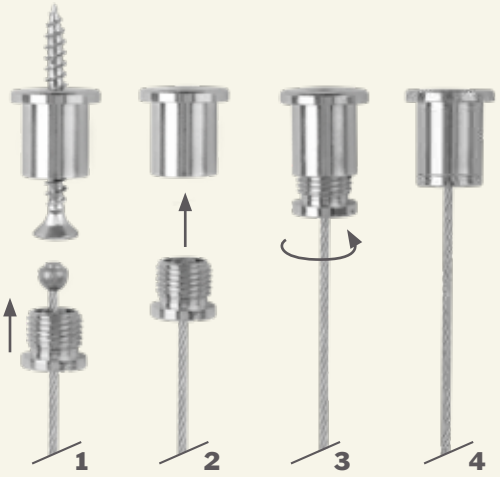

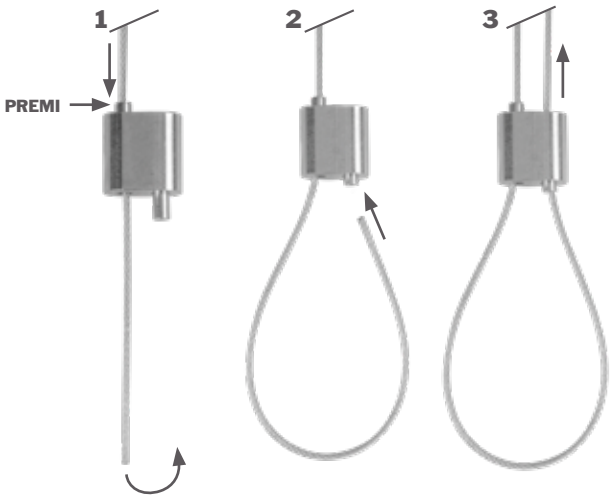

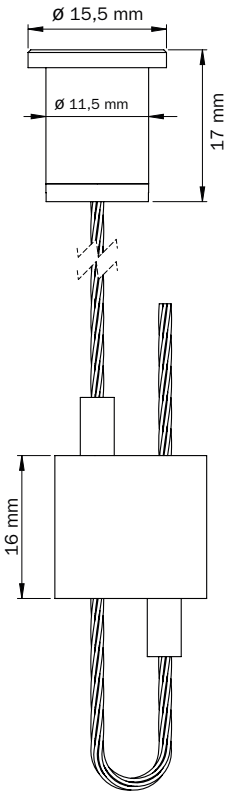

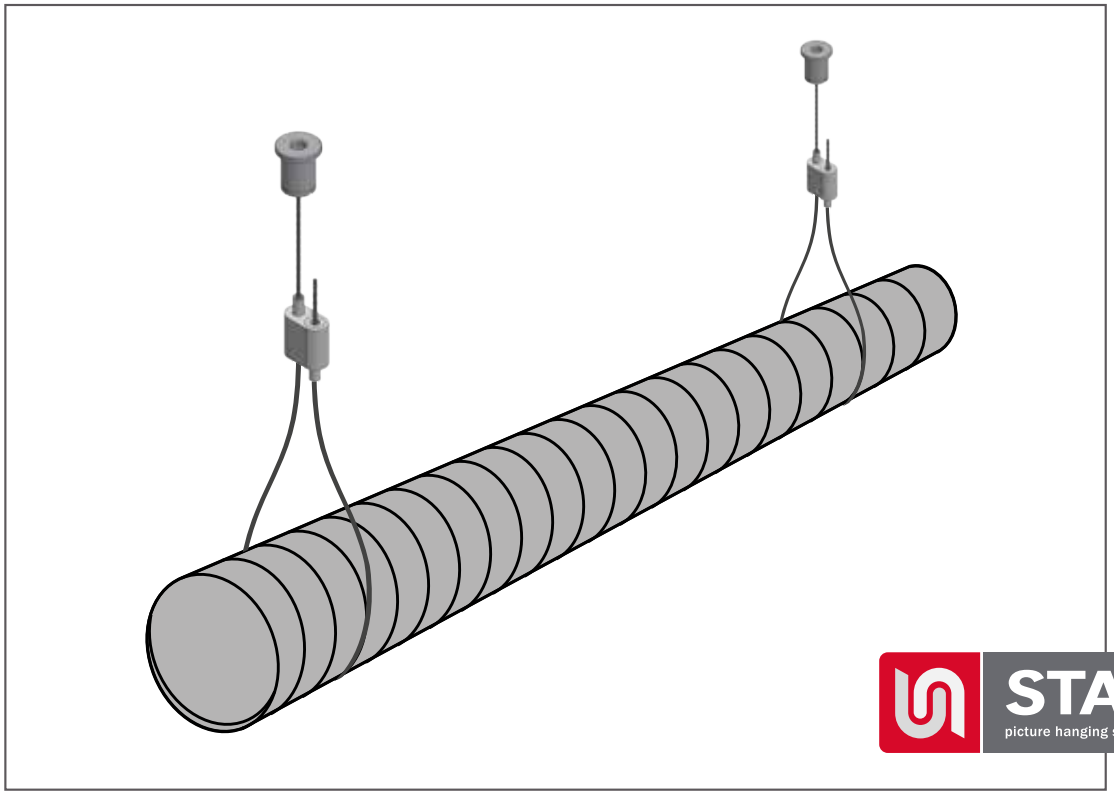

STAS
picture hanging systems

STAS kit di sospensione

con gancio di sicurezza

SCS40102

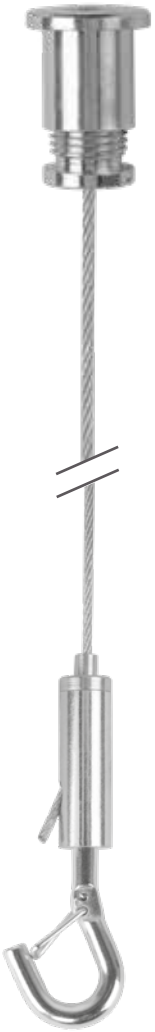

Un kit di sospensione con cavo d'acciaio con diametro 1,5mm per un montaggio a soffitto veloce. All'estremitá del cavo si trova un gancio di sicurezza per appendere dei luci, pannelli ed altri oggetti. L'altezza del gancio di sicurezza è regolabile e grazie alla staffa a molla l'oggetto sospeso non può cadere dal gancio.

- Per luci, segnaletica, pannelli ed altri oggetti
- Gancio di sicurezza con staffa a molla
- Montaggio a soffitto veloce con vite
- Regolabile in altezza
- Cavo d'acciaio con diametro 1,5mm
- Lunghezza cavo d'acciaio 2 metri
- Capacità di carico massima fino a 25 kg

MONTAGGIO A SOFFITTO

Da montare con una vite nel soffitto.
Dimensioni: 17 X ø 15,50mm

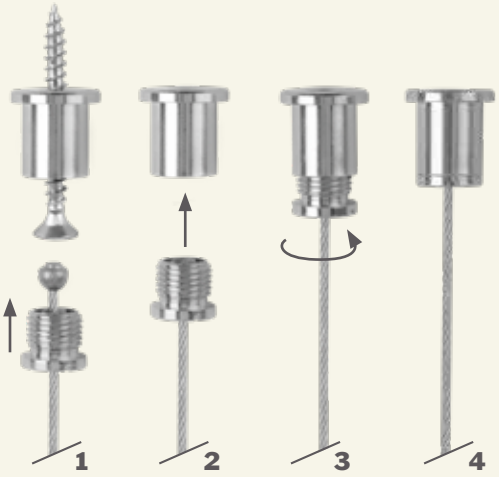

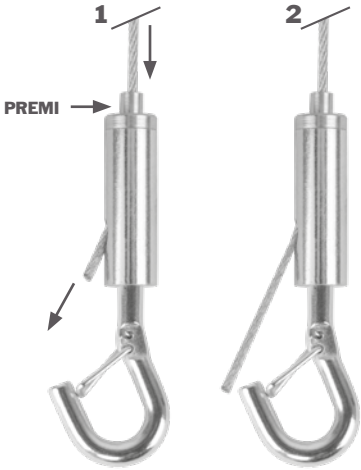

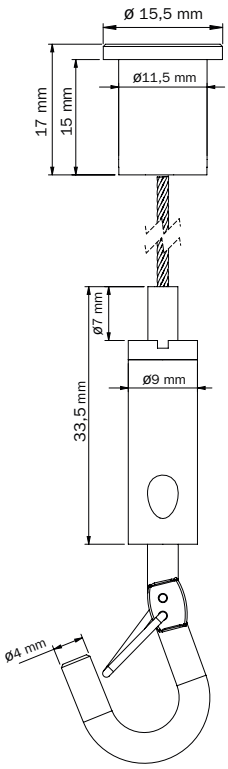

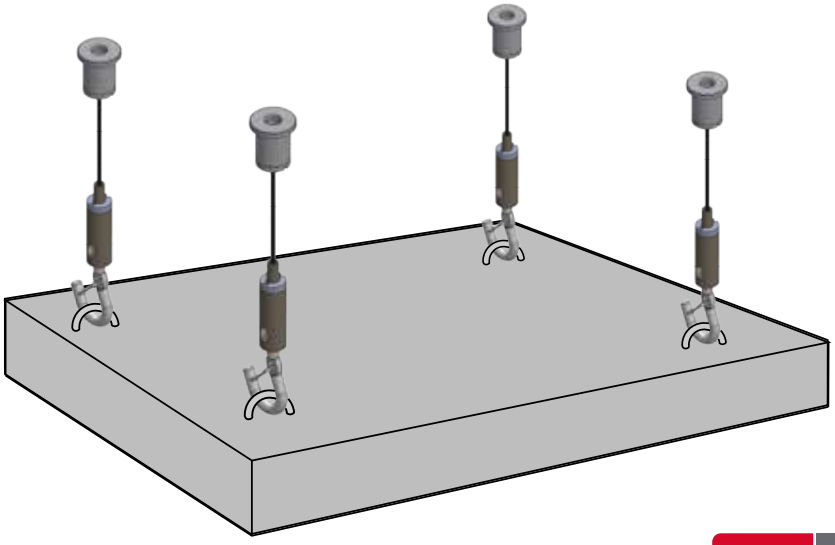

STAS
picture hanging systems

STAS kit di sospensione con gancio per pannello (4mm)

SCS40103

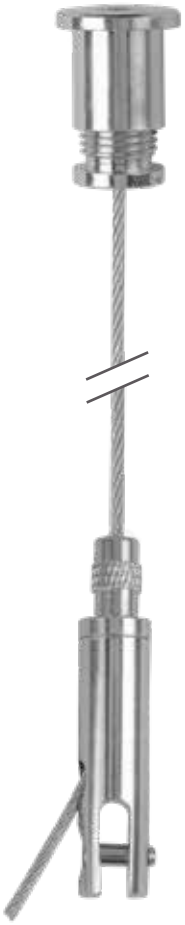

Un kit di sospensione con cavo d'acciaio con diametro 1,5mm per un montaggio a soffitto veloce. All'estremitá del cavo si trova un gancio per pannello M4 per appendere pubblicitá, segnaletica ed altri pannelli ed altri oggetti con uno spessore massimo di 4 mm. Il kit è regolabile in altezza ed adatto per pannelli in dibond, forex, triplex, alluminio e legno.

- Per pubblicitá, segnaletica ed altri pannelli e/o oggetti con spessore di max 4mm
- Gancio per pannello piccolo (max 4 mm)
- Montaggio a soffitto veloce con vite
- Regolabile in altezza
- Con blocco di sicurezza
- Cavo d'acciaio con diametro 1,5mm
- Lunghezza cavo d'acciaio 2 metri
- Capacità di carico massima fino a 25 kg

MONTAGGIO A SOFFITTO

Da montare con una vite nel soffitto.
Dimensioni: 17 X ø 15,50mm

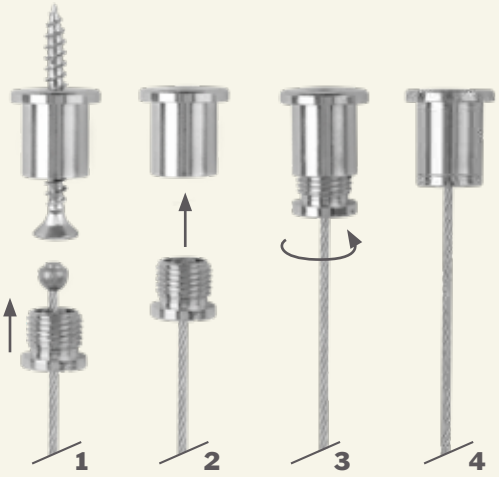

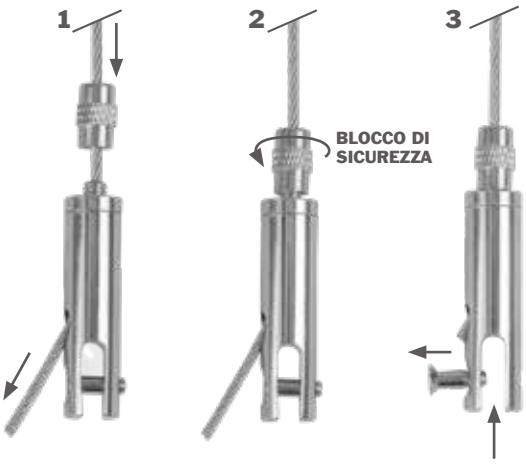

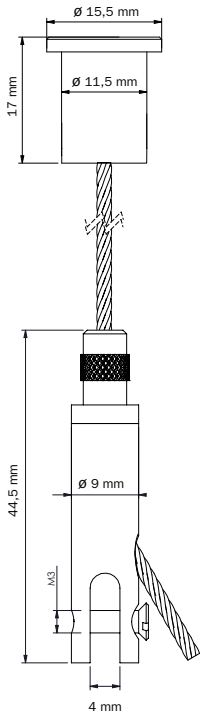

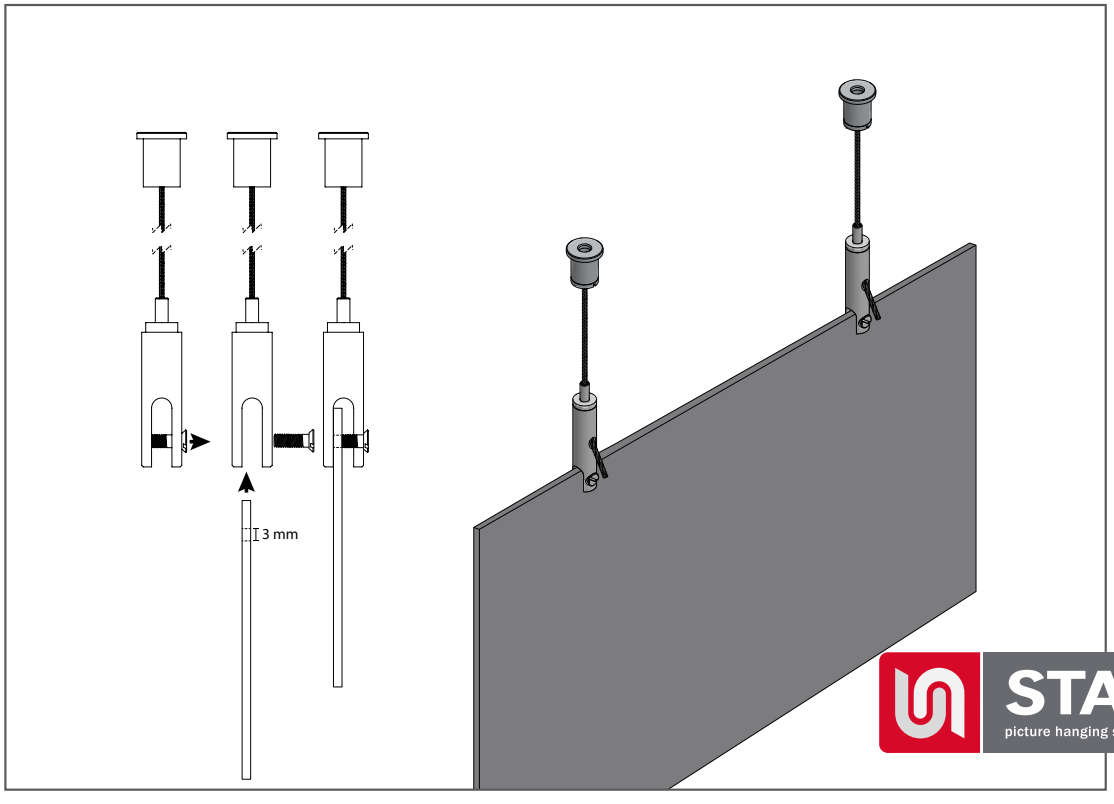

STAS
picture hanging systems

STAS kit di sospensione con gancio per pannello (10 mm)

SCS40104

Un kit di sospensione con cavo d'acciaio con diametro 1,5mm per un montaggio a soffitto veloce. All'estremitá del cavo si trova un gancio per pannello per appendere pubblicitá, segnaletica ed altri pannelli ed altri oggetti con uno spessore massimo di 10 mm. Il kit è regolabile in altezza ed adatto per appendere degli oggetti con fori (> 5mm) già presenti.

- Per pubblicitá, segnaletica ed altri pannelli e/o oggetti con spessore di max 10 mm
- Gancio per pannello grande (max 10 mm)
- Montaggio a soffitto veloce con vite
- Regolabile in altezza
- Cavo d'acciaio con diametro 1,5mm
- Lunghezza cavo d'acciaio 2 metri
- Capacità di carico massima fino a 25 kg

MONTAGGIO A SOFFITTO

Da montare con una vite nel soffitto.
Dimensioni: 17 X ø 15,50mm

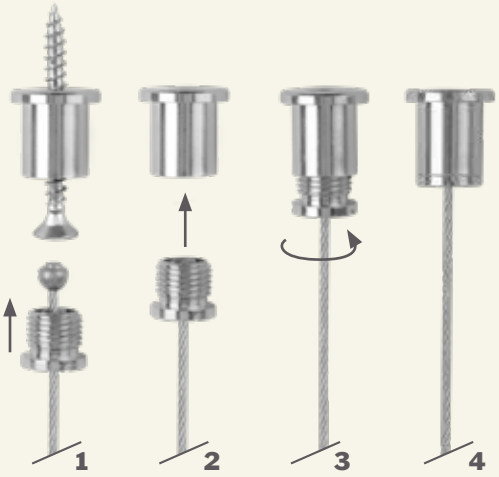

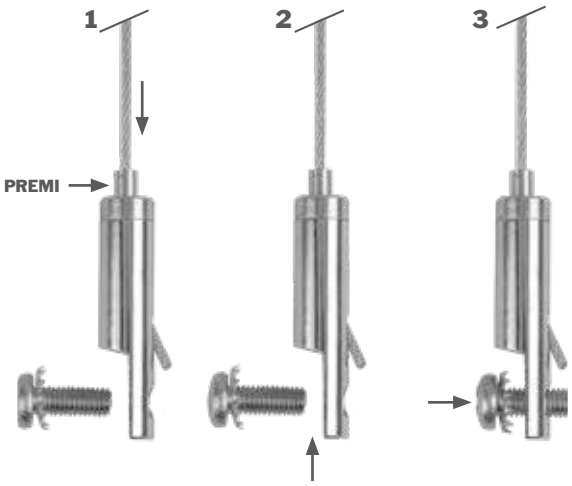

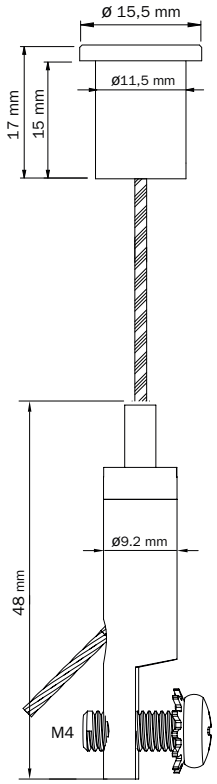

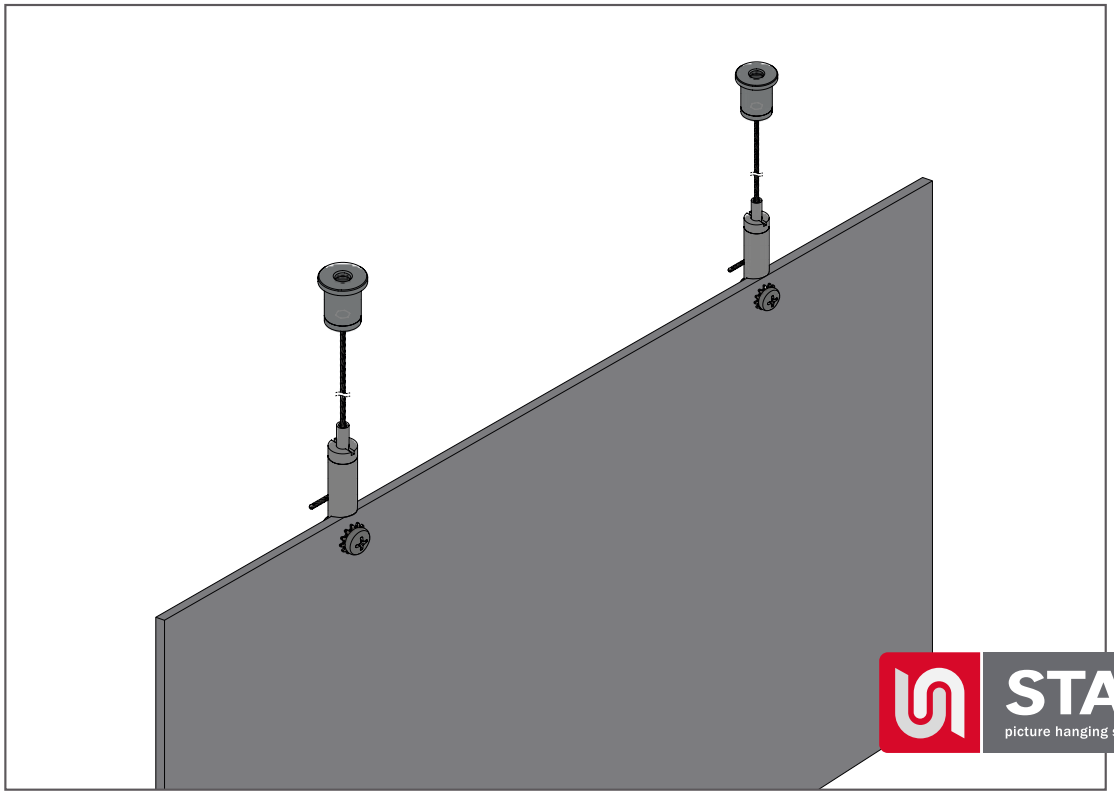

STAS
picture hanging systems

STAS kit di sospensione con gancio per pannello (6 mm)

SCS40105

Un kit di sospensione con cavo d'acciaio con diametro 1,5mm per un montaggio a soffitto veloce. All'estremitá del cavo si trova un gancio per pannello per appendere pubblicitá, segnaletica ed altri pannelli ed altri oggetti con uno spessore massimo di 6 mm. Il kit è regolabile in altezza ed adatto per appendere pannelli in dibond, forex, triplex, alluminio, legno ecc.

- Per pubblicitá, segnaletica ed altri pannelli e/o oggetti con spessore di max 6 mm
- Gancio per pannello (max 6 mm)
- Montaggio a soffitto veloce con vite
- Regolabile in altezza
- Con blocco di sicurezza
- Cavo d'acciaio con diametro 1,5mm
- Lunghezza cavo d'acciaio 2 metri
- Capacità di carico massima fino a 25 kg

MONTAGGIO A SOFFITTO

Da montare con una vite nel soffitto.
Dimensioni: 17 X ø 15,50mm

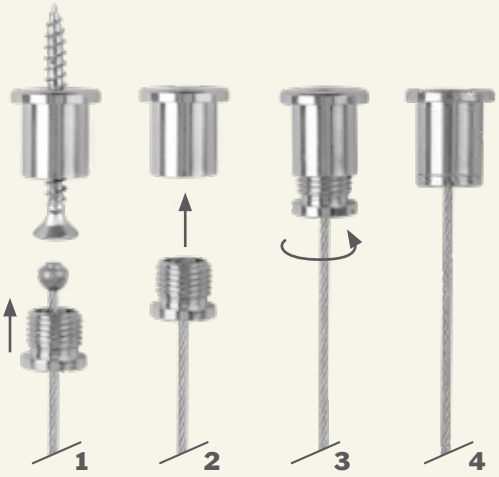

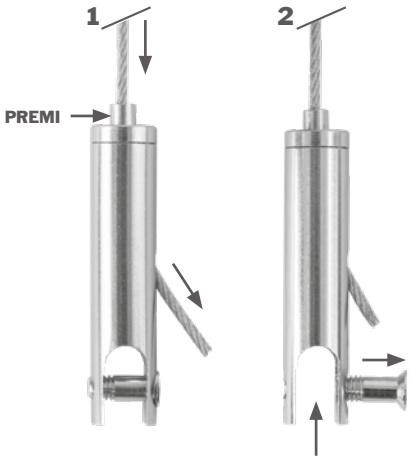

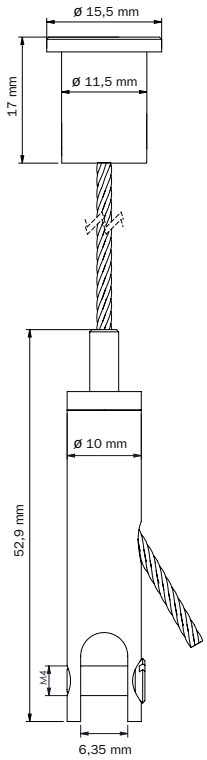

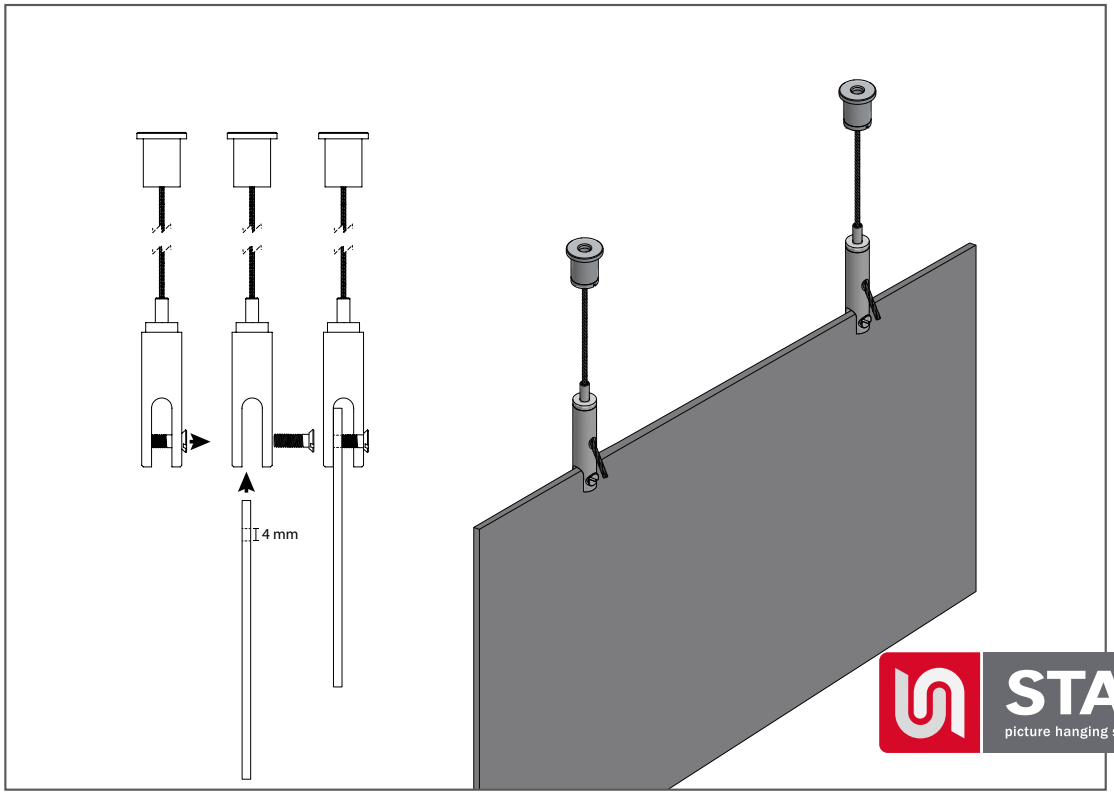

STAS
picture hanging systems

STAS kit di sospensione con 2 ganci di sicurezza

MONTAGGIO A SOFFITTO

Da montare con una vite nel soffitto.
Dimensioni: 17 X ø 15,50mm

SCS40106

Un kit di sospensione con cavo d'acciaio con diametro 1,5mm per un montaggio a soffitto veloce. All'estremitá del cavo si trovano 2 ganci di sicurezza per appendere luci, pubblicitá, pannelli od altri oggetti. Il kit è regolabile in altezza.

- Per luci, pubblicitá, pannelli od altri oggetti
- 2 ganci di sicurezza connessi al cavo d'acciaio
- Montaggio a soffitto veloce con vite
- Regolabile in altezza
- Cavo d'acciaio con diametro 1,5mm
- Lunghezza cavo d'acciaio 2 metri
- Capacità di carico massima fino a 25 kg

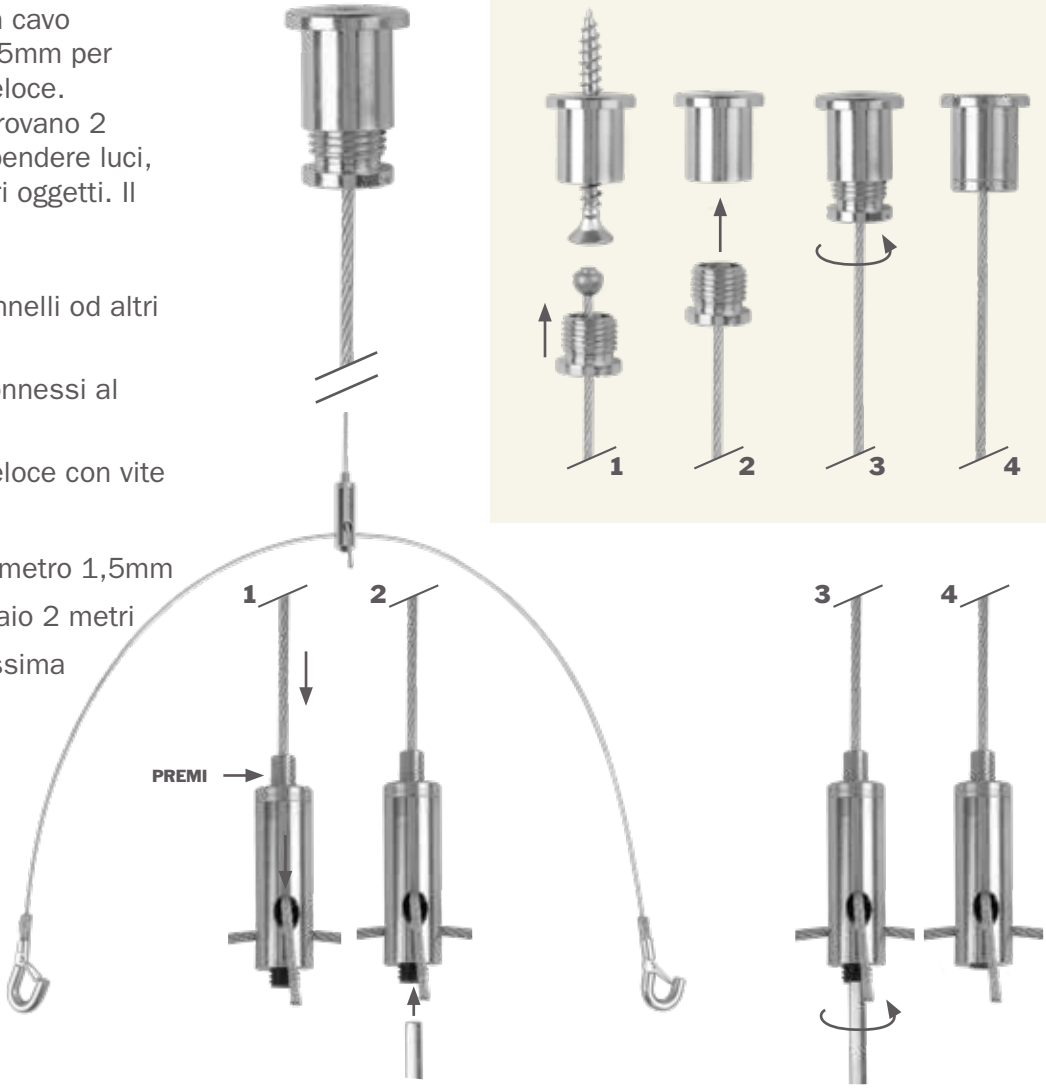

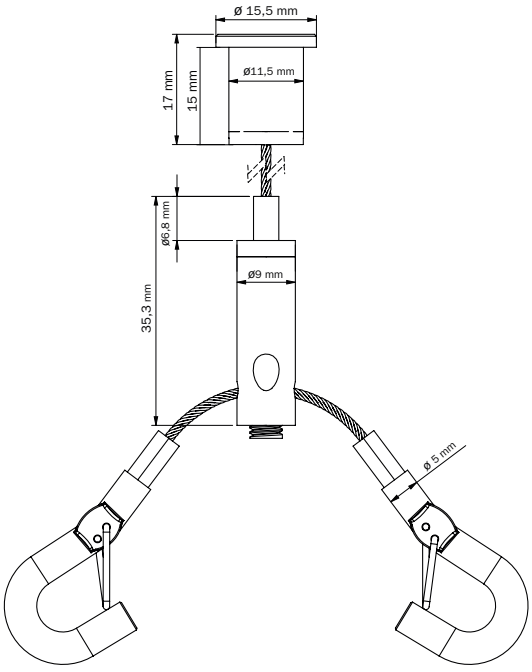

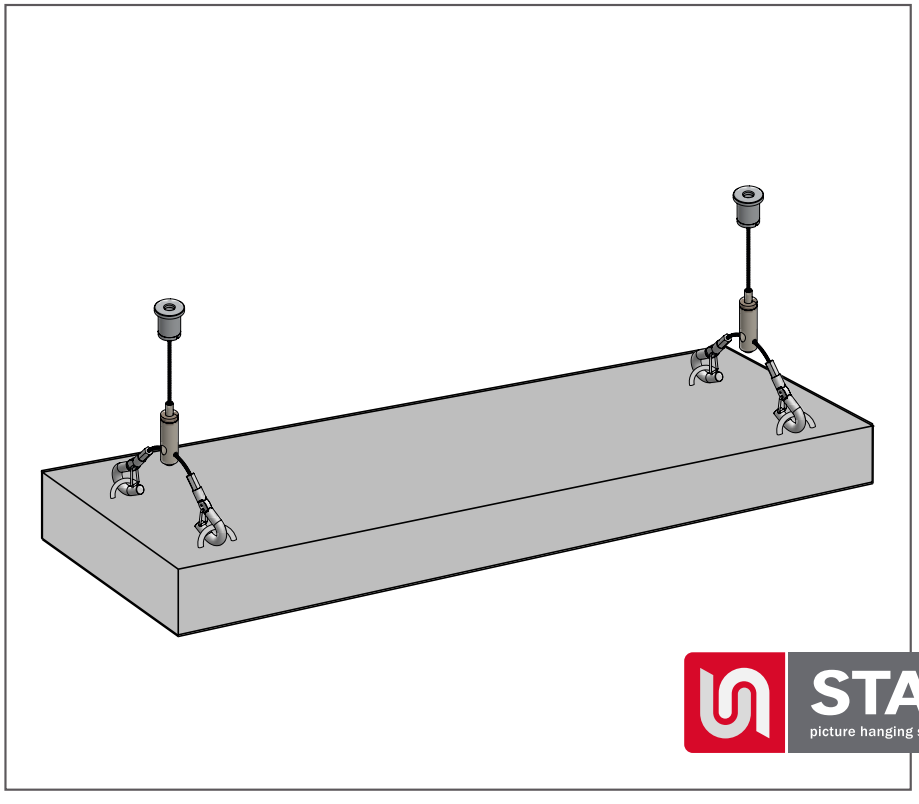

STAS
picture hanging systems

STAS kit di sospensione con gancio inclinabile con filettatura M6 interna

SCS40107

Un kit di sospensione con cavo d'acciaio con diametro 1,5mm per un montaggio a soffitto veloce. All'estremitá del cavo si trova un gancio inclinabile con filettatura M6 interna per appendere luci, pubblicitá ed altri oggetti che necessitano un'inclinazione. Il kit è regolabile in altezza.

- Per luci ed altri oggetti che necessitano un'inclinazione
- Gancio inclinabile con filettatura M6 interna
- Montaggio a soffitto veloce con vite
- Regolabile in altezza
- Con blocco di sicurezza
- Cavo d'acciaio con diametro 1,5mm
- Lunghezza cavo d'acciaio 2 metri
- Capacità di carico massima fino a 25 kg

MONTAGGIO A SOFFITTO

Da montare con una vite nel soffitto.
Dimensioni: 17 X ø 15,50mm

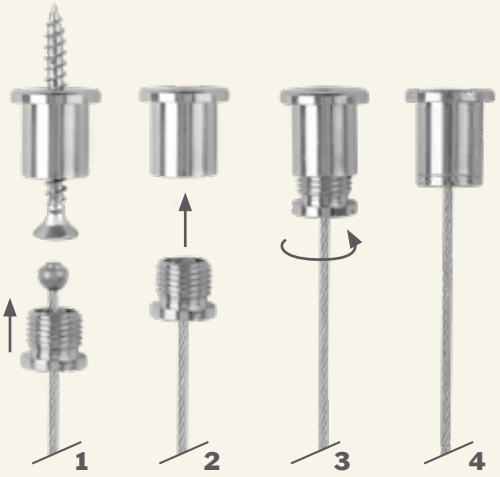

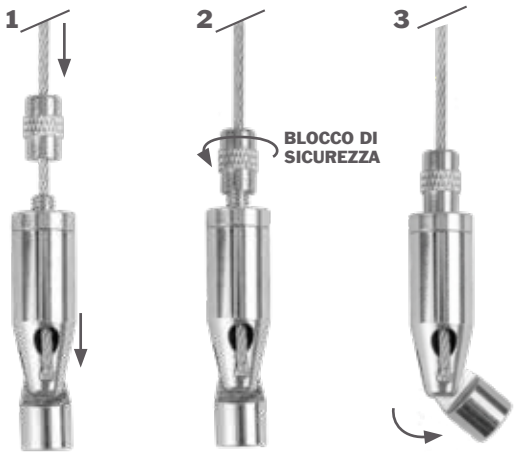

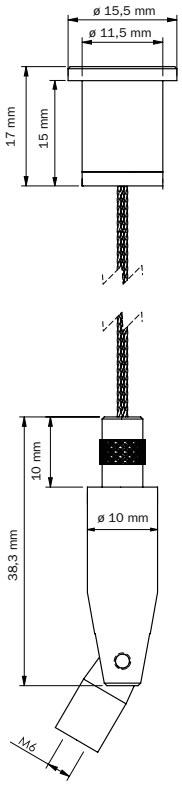

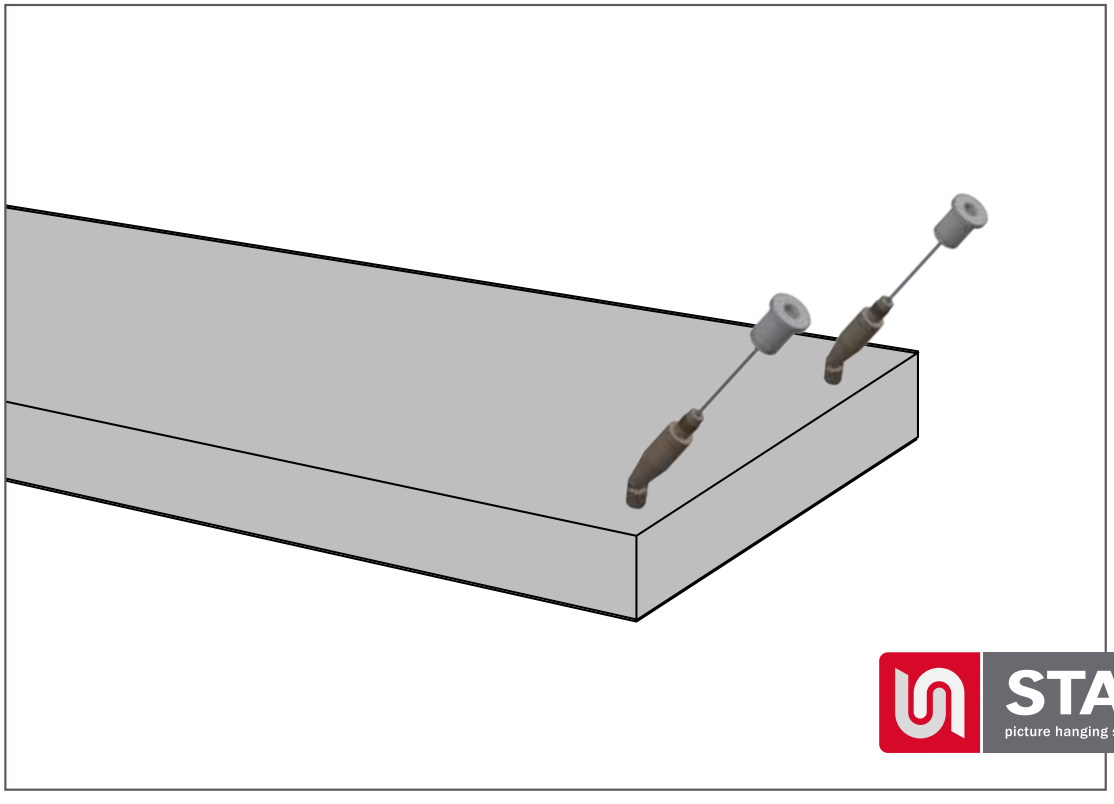

STAS
picture hanging systems

STAS kit di sospensione con filettatura M6 interna

SCS40108

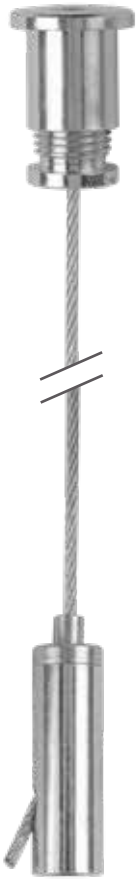

Un kit di sospensione con cavo d'acciaio con diametro 1,5mm per un montaggio a soffitto veloce. All'estremitá del cavo si trova una filettatura M6 interna per appendere luci, segnaletica, pannelli ed altri oggetti. Il kit è regolabile in altezza.

- Per luci, segnaletica, pannelli ed altri oggetti
- Filettatura M6 interna
- Montaggio a soffitto veloce con vite
- Regolabile in altezza
- Cavo d'acciaio con diametro 1,5mm
- Lunghezza cavo d'acciaio 2 metri
- Capacità di carico massima fino a 25 kg

MONTAGGIO A SOFFITTO

Da montare con una vite nel soffitto.
Dimensioni: 17 X ø 15,50mm

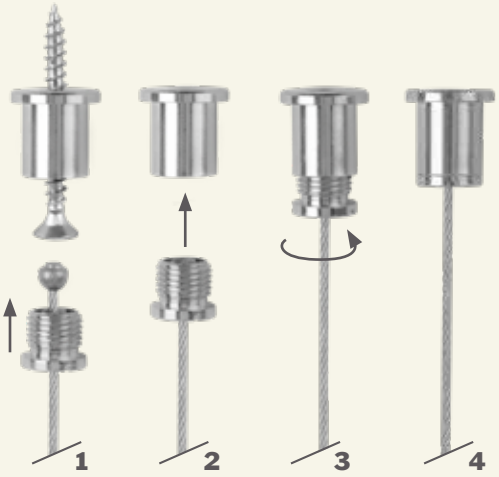

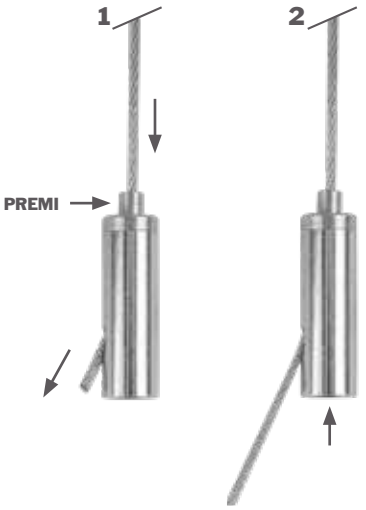

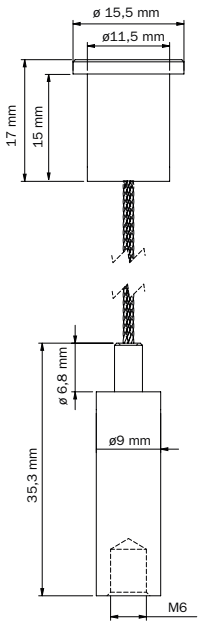

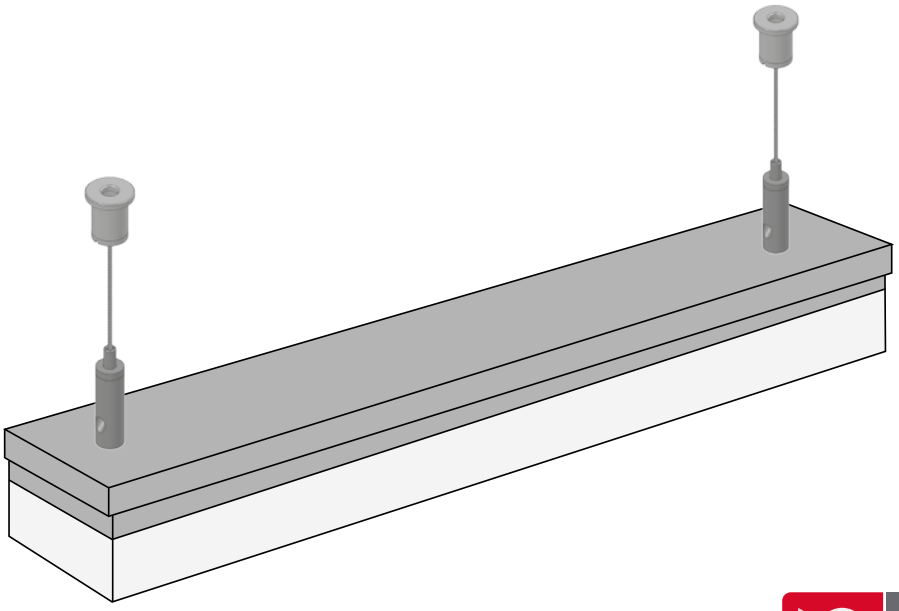

STAS
picture hanging systems

STAS kit di sospensione con gancio inclinabile con filettatura M6 esterna

SCS40109

Un kit di sospensione con cavo d'acciaio con diametro 1,5mm per un montaggio a soffitto veloce. All'estremitá del cavo si trova un gancio inclinabile con filettatura M6 esterna per appendere luci ed altri oggetti che necessitano un'inclinazione. Il kit è regolabile in altezza.

- Per luci ed altri oggetti che necessitano un'inclinazione.
- Gancio inclinabile con filettatura M6 esterna
- Montaggio a soffitto veloce con vite
- Regolabile in altezza
- Blocco di sicurezza
- Cavo d'acciaio con diametro 1,5mm
- Lunghezza cavo d'acciaio 2 metri
- Capacità di carico massima fino a 25 kg

MONTAGGIO A SOFFITTO

Da montare con una vite nel soffitto.
Dimensioni: 17 X ø 15,50mm

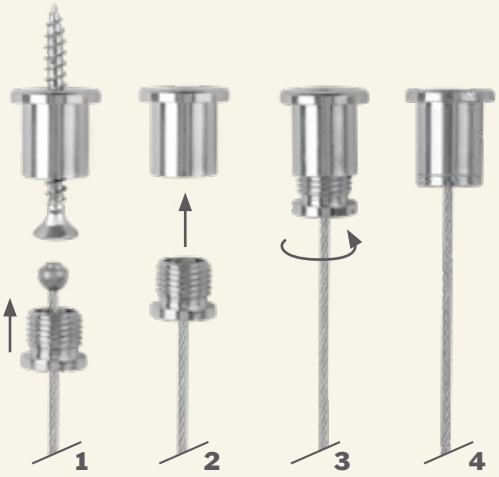

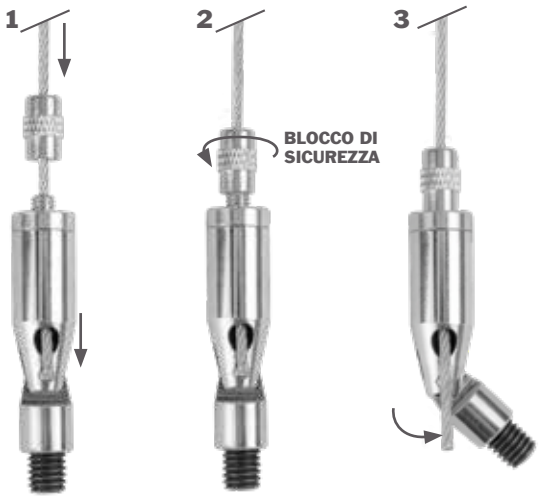

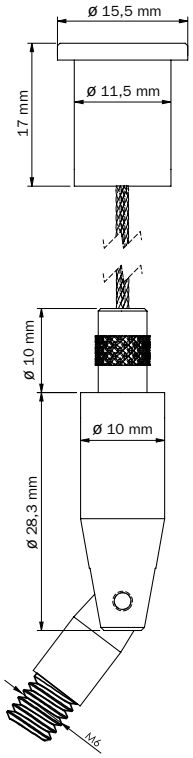

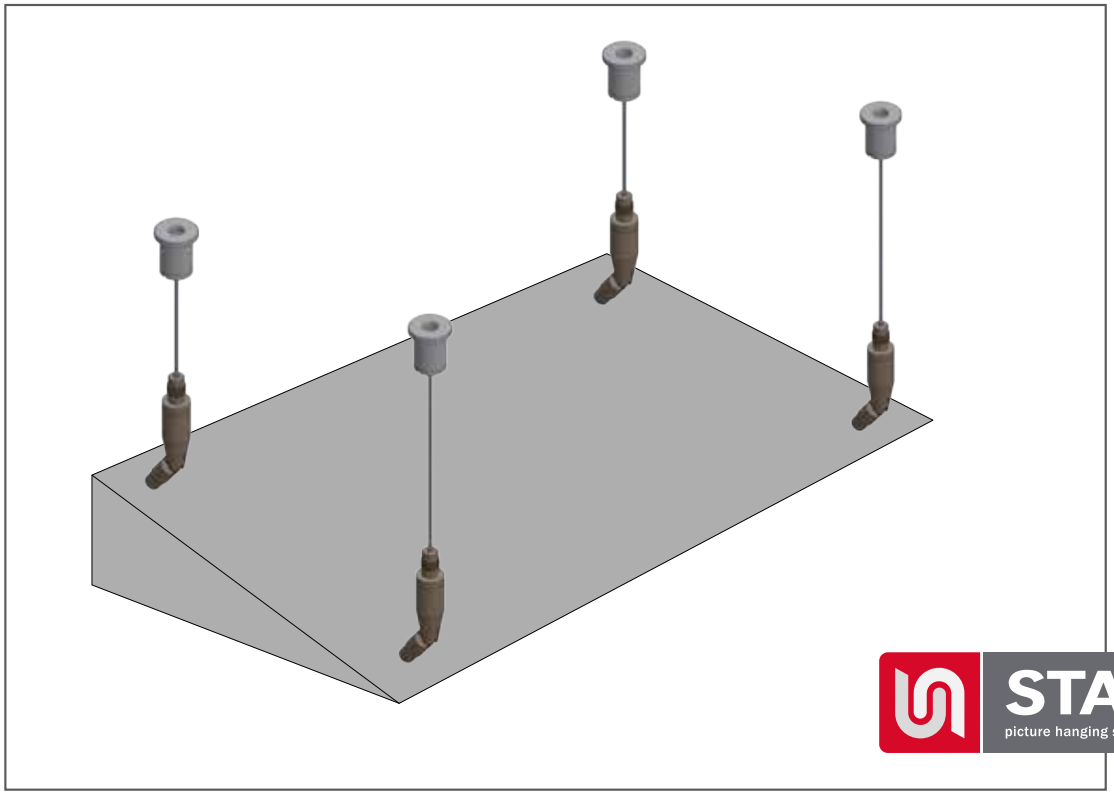

STAS picture hanging systems

STAS kit di sospensione con gripper M6 esterno

SCS40110

Un kit di sospensione con cavo d'acciaio con diametro 1,5mm per un montaggio a soffitto veloce. All'estremitá del cavo si trova un gripper M6 esterno per appendere luci ed altri oggetti. Il kit è regolabile in altezza. Il gripper M6 esterno può essere avvitato in molte armature TL.

- Per armature luci ed altri oggetti
- Gripper M6 esterno
- Montaggio a soffitto veloce con vite
- Regolabile in altezza
- Cavo d'acciaio con diametro 1,5mm
- Lunghezza cavo d'acciaio 2 metri
- Capacità di carico massima fino a 25 kg

MONTAGGIO A SOFFITTO

Da montare con una vite nel soffitto.
Dimensioni: 17 X ø 15,50mm

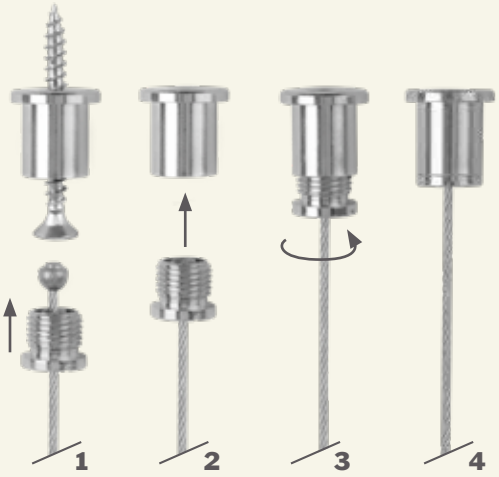

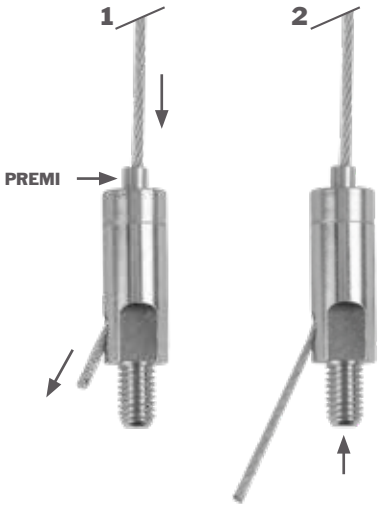

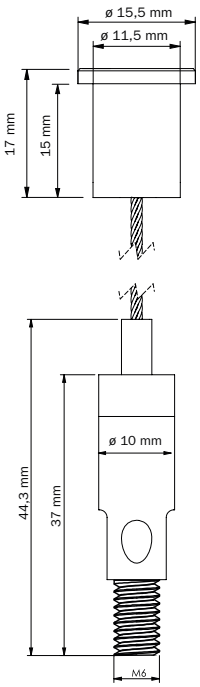

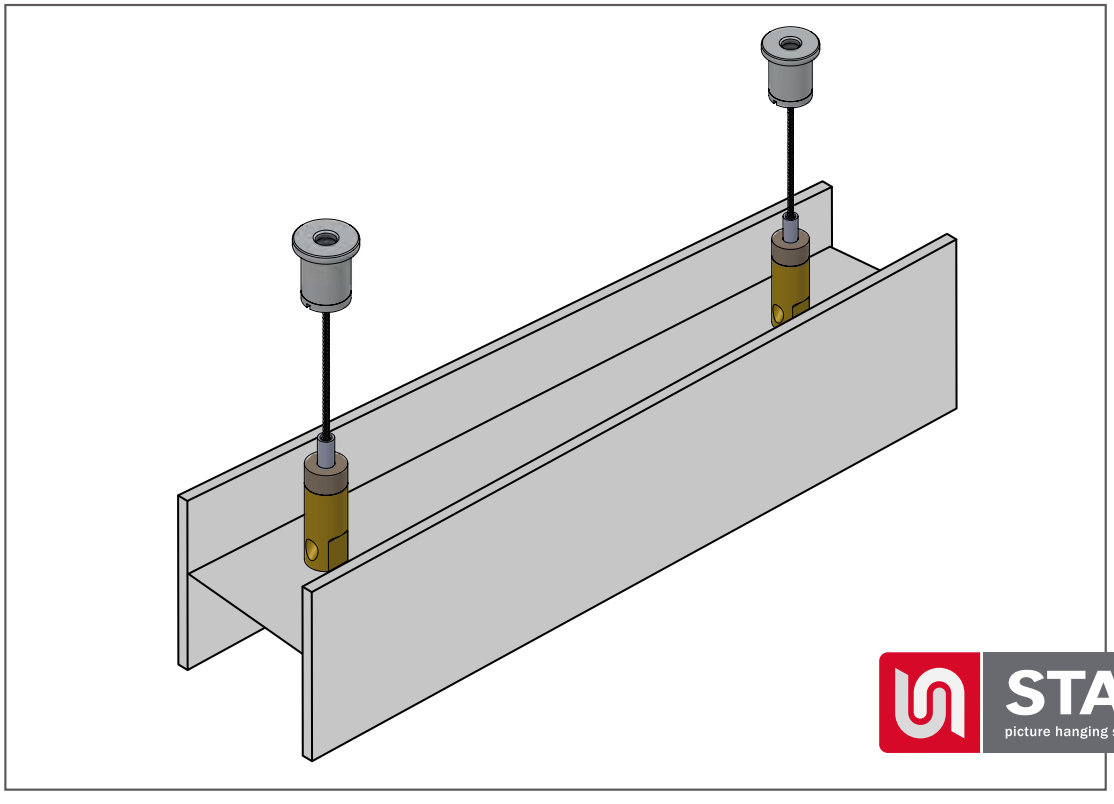

STAS picture hanging systems

STAS kit di sospensione con gancio ad occhiello

SCS40111

Un kit di sospensione con cavo d'acciaio con diametro 1,5mm per un montaggio a soffitto veloce. All'estremitá del cavo si trova un gancio ad occhiello per appendere luci, pannelli, pubblicitá ed altri oggetti. Il kit è regolabile in altezza ed in più può essere utilizzato orizzontalmente.

- Per luci, pannelli, pubblicitá ed altri oggetti
- Gancio ad occhiello chiuso
- Montaggio a soffitto veloce con vite
- Regolabile in altezza
- Da utilizzare anche orizzontalmente
- Cavo d'acciaio con diametro 1,5mm
- Lunghezza cavo d'acciaio 2 metri
- Capacità di carico massima fino a 25 kg

MONTAGGIO A SOFFITTO

Da montare con una vite nel soffitto.
Dimensioni: 17 X ø 15,50mm

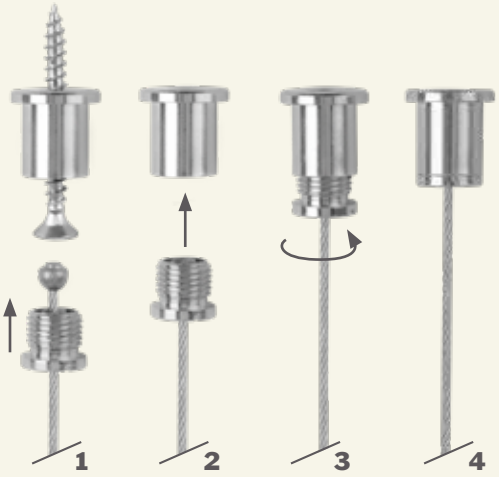

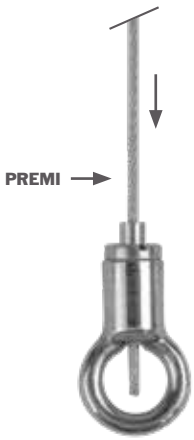

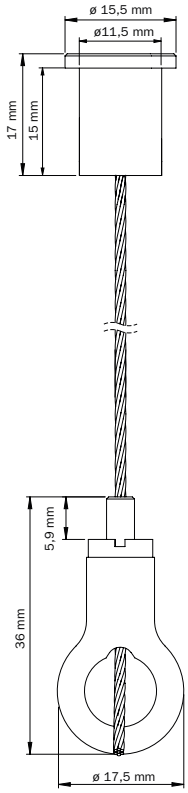

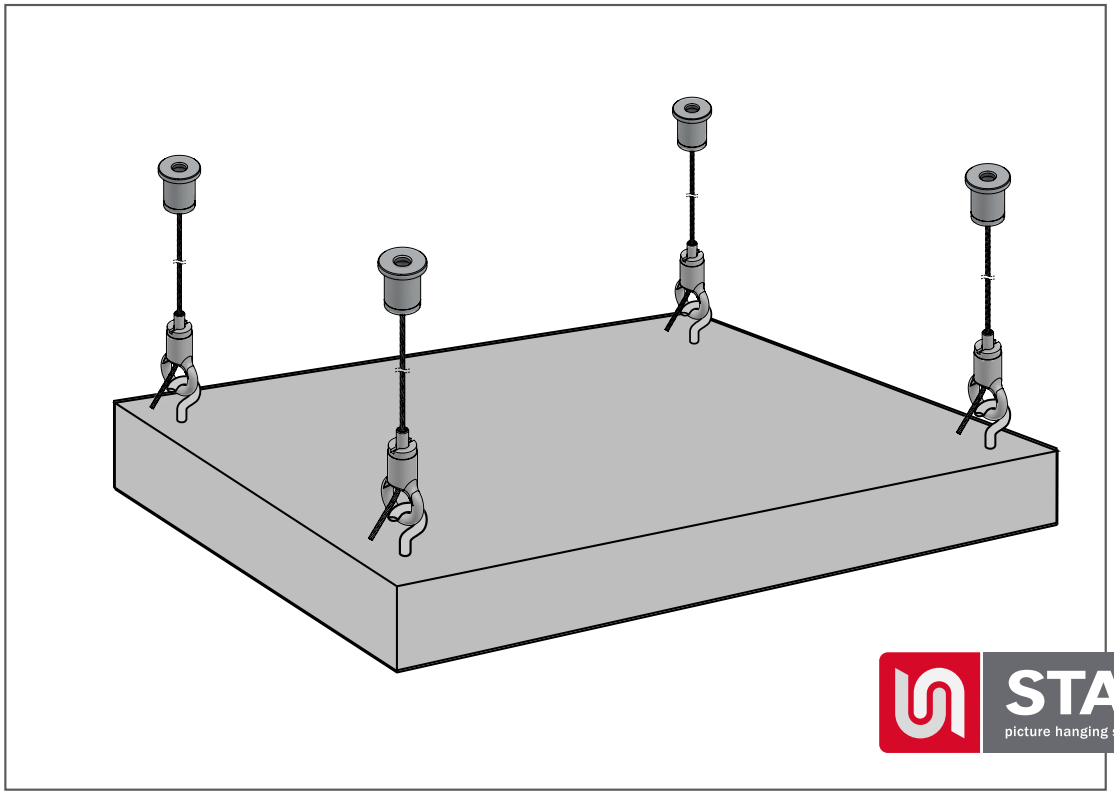

STAS picture hanging systems

STAS kit di sospensione con ancoraggi trasversali

SCS40112

Un kit di sospensione con cavo d'acciaio con diametro 1,5mm per un montaggio a soffitto veloce. All'estremitá del cavo si trovano degli ancoraggi trasversali per appendere armature TL ed altri oggetti. Il kit è regolabile in altezza e gli ancoraggi trasversali sono da agganciare nelle aperture della magior parte delle armature TL. Per appendere altri oggetti, bisogna fare dei buchi (diametro 10mm) dove agganciare gli ancoraggi trasversali.

- Per armature TL od altri oggetti
- 2 ancoraggi trasversali
- Montaggio a soffitto veloce con vite
- Regolabile in altezza
- Cavo d'acciaio con diametro 1,5mm
- Lunghezza cavo d'acciaio 2 metri
- Capacità di carico massima fino a 25 kg

MONTAGGIO A SOFFITTO

Da montare con una vite nel soffitto.
Dimensioni: 17 X ø 15,50mm

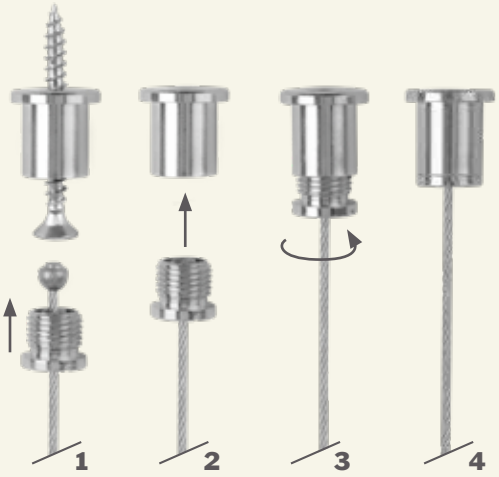

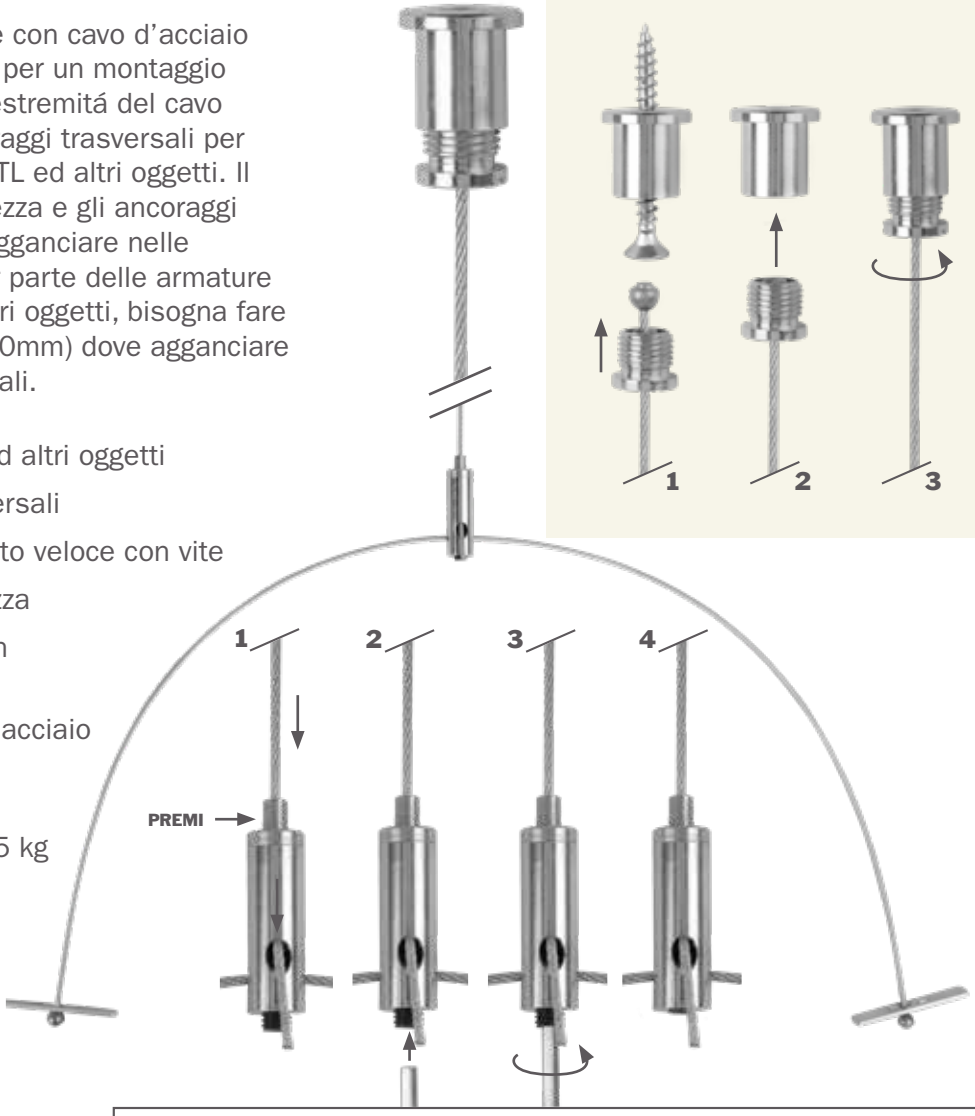

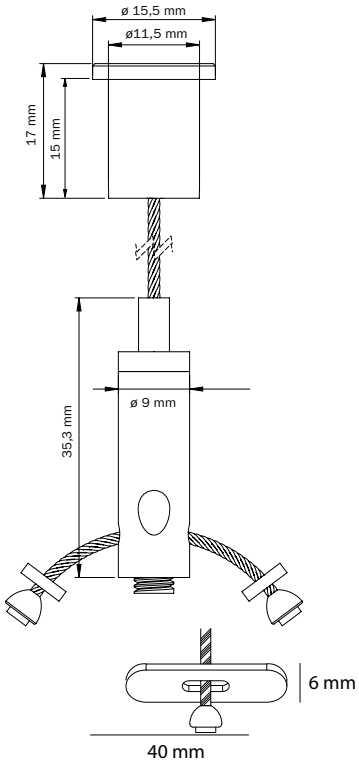

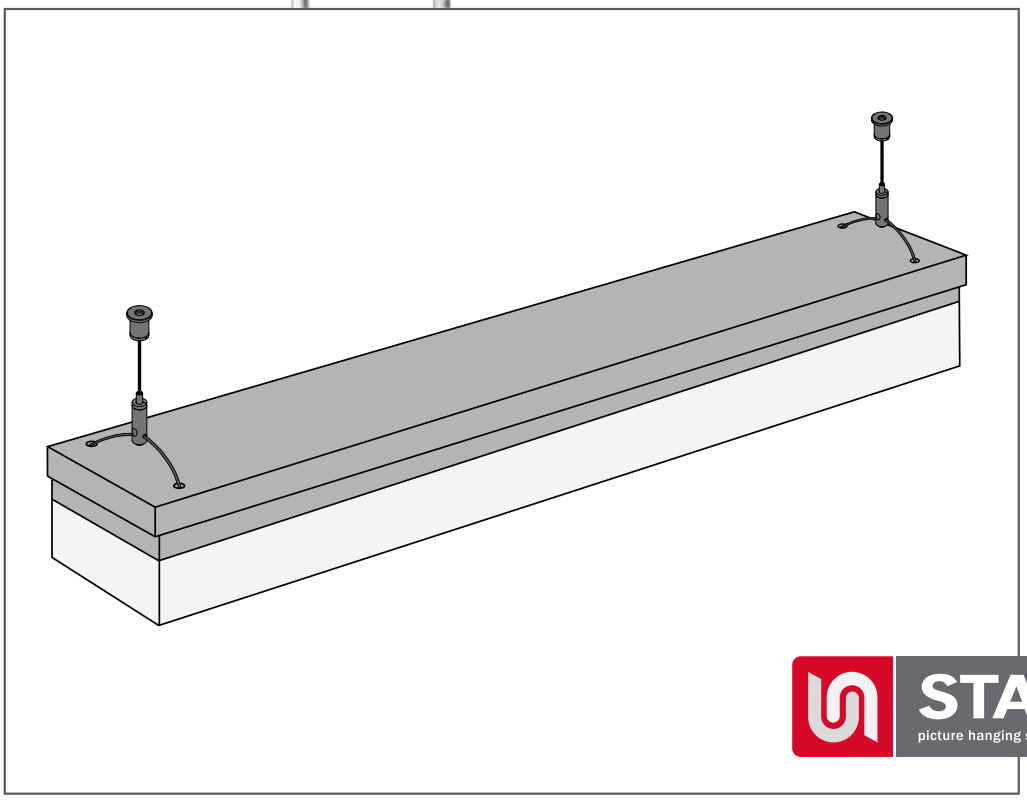

STAS picture hanging systems

STAS kit di sospensione con presa per cavo esterno M10

SCS40113

Un kit di sospensione con cavo d'acciaio con diametro 1,5mm per un montaggio a soffitto veloce. All'estremitá del cavo si trova una presa per cavo esterno M10 per appendere luci, scaffali ed altri oggetti. Il kit è regolabile in altezza.

- Per armature luci, scaffali ed altri oggetti
- Presa per cavo esterno M10
- Montaggio a soffitto veloce con vite
- Regolabile in altezza
- Cavo d'acciaio con diametro 1,5mm
- Lunghezza cavo d'acciaio 2 metri
- Capacità di carico massima fino a 25 kg

MONTAGGIO A SOFFITTO

Da montare con una vite nel soffitto.
Dimensioni: 17 X ø 15,50mm

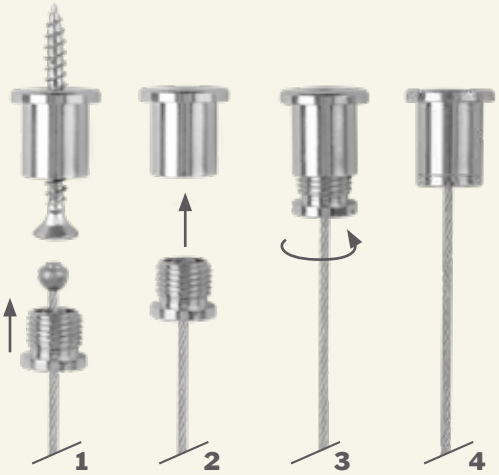

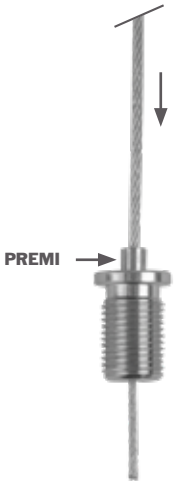

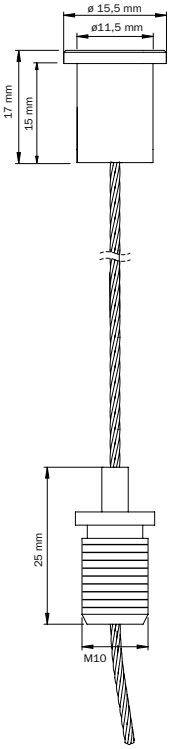

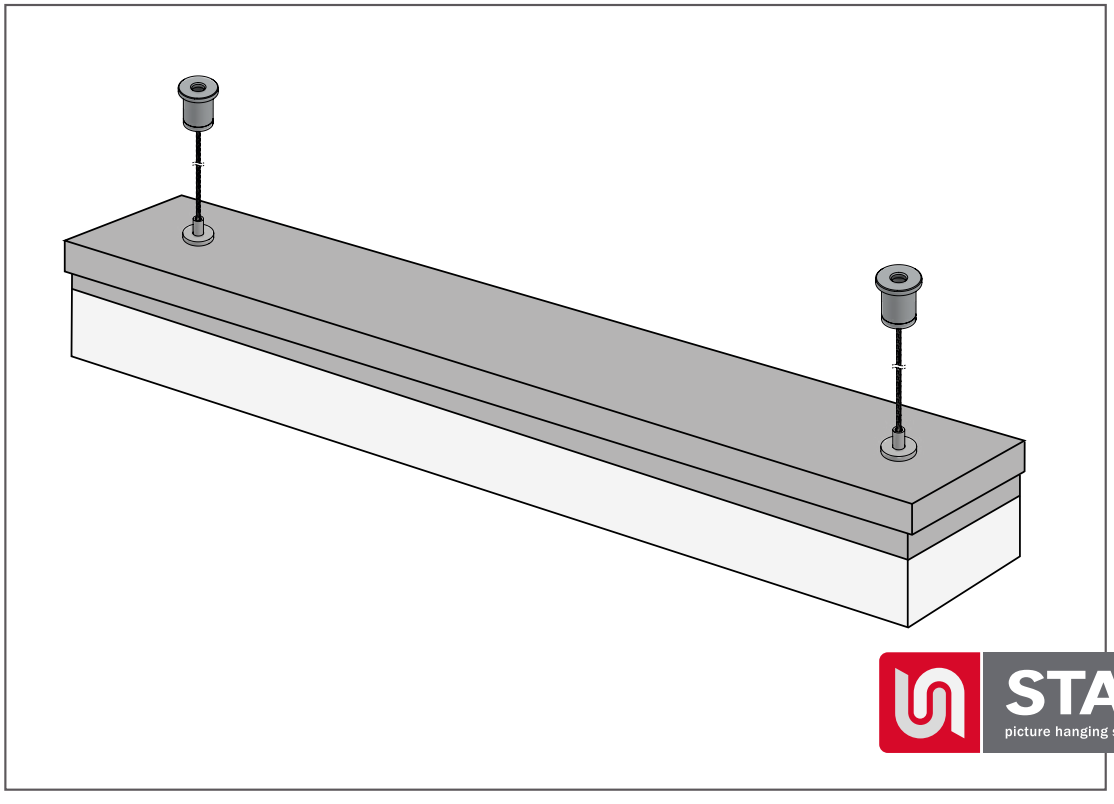

STAS
picture hanging systems

STAS kit di sospensione

con gancio di sicurezza

SCS40201

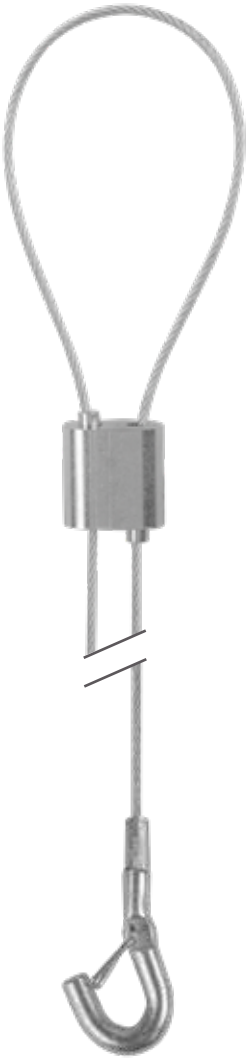

Un kit di sospensione con cavo d'acciaio con diametro 1,5mm. Da un lato del cavo si trova un gancio di sicurezza ed all'altro un creatore d'anello regolabile per appendere diversi formati di tubi od altri oggetti. Con il cavo d'acciaio puoi creare l'anello nella grandezza desiderata premendo il pulsante. Puoi utilizzare questo kit di sospensione anche al contrario.

- Per diversi formati di tubi od altri oggetti
- Gancio di sicurezza con staffa a molla
- Anello di dimensioni regolabili
- Da utilizzare anche al contrario
- Cavo d'acciaio con diametro 1,5mm
- Lunghezza cavo d'acciaio 2 metri
- Capacità di carico massima fino a 25 kg

CREATORE ANELLO REGOLABILE

Regolabile alla dimensione desiderata.

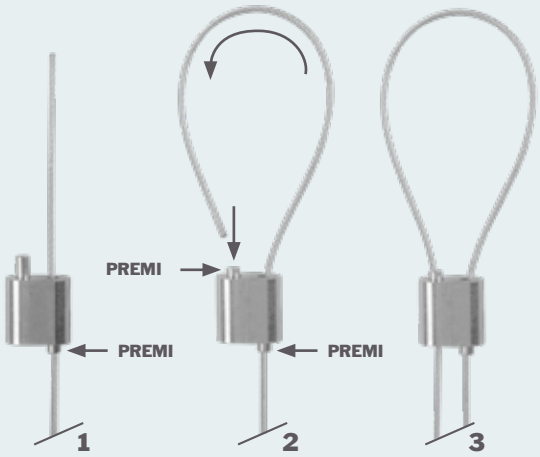

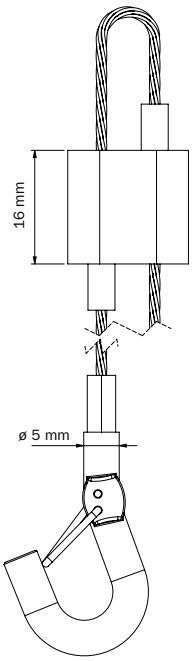

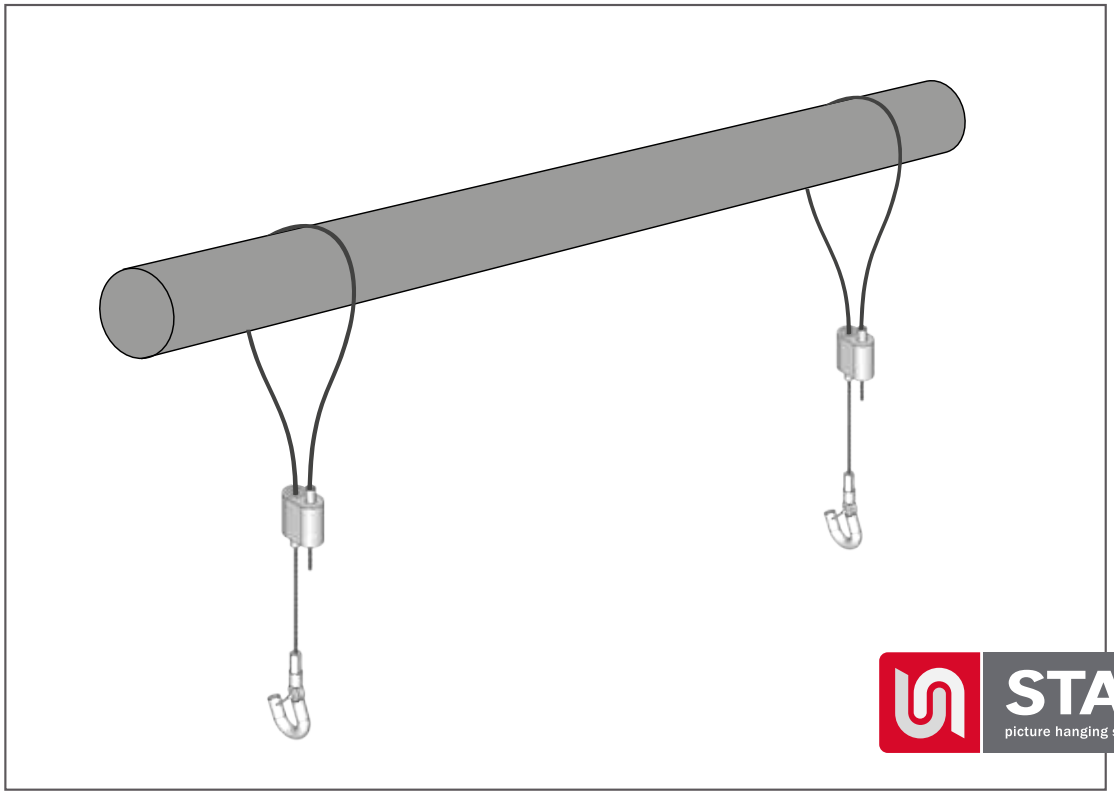

STAS
picture hanging systems

STAS kit di sospensione

con gancio di sicurezza

SCS40202

Un kit di sospensione con cavo d'acciaio con diametro 1,5mm. Da un lato del cavo si trova un gancio di sicurezza ed all'altro un anello per appendere luci, segnaletica, pannelli ed altri oggetti. Il cavo d'acciaio è regolabile in altezza e grazie alla staffa a molla l'oggetto appeso non può cadere dal gancio. Puoi utilizzare questo kit di sospensione anche al contrario.

- Per luci, segnaletica, pannelli ed altri oggetti
- Gancio di sicurezza con staffa a molla
- Anello fisso
- Regolabile in altezza
- Da utilizzare anche al contrario
- Cavo d'acciaio con diametro 1,5mm
- Lunghezza cavo d'acciaio 2 metri
- Capacità di carico massima fino a 25 kg

FISSAGGIO AD ANELLO

Anello fisso.

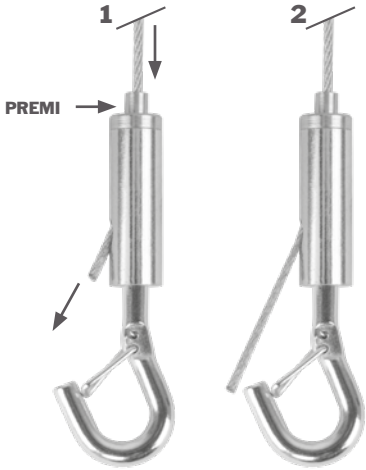

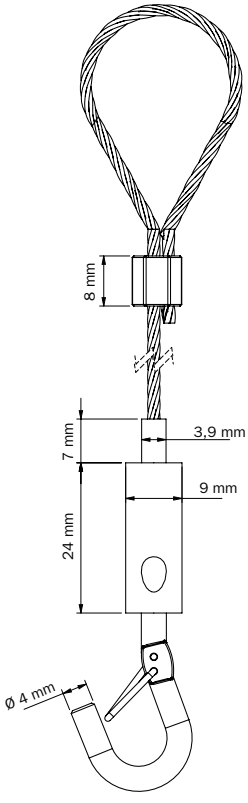

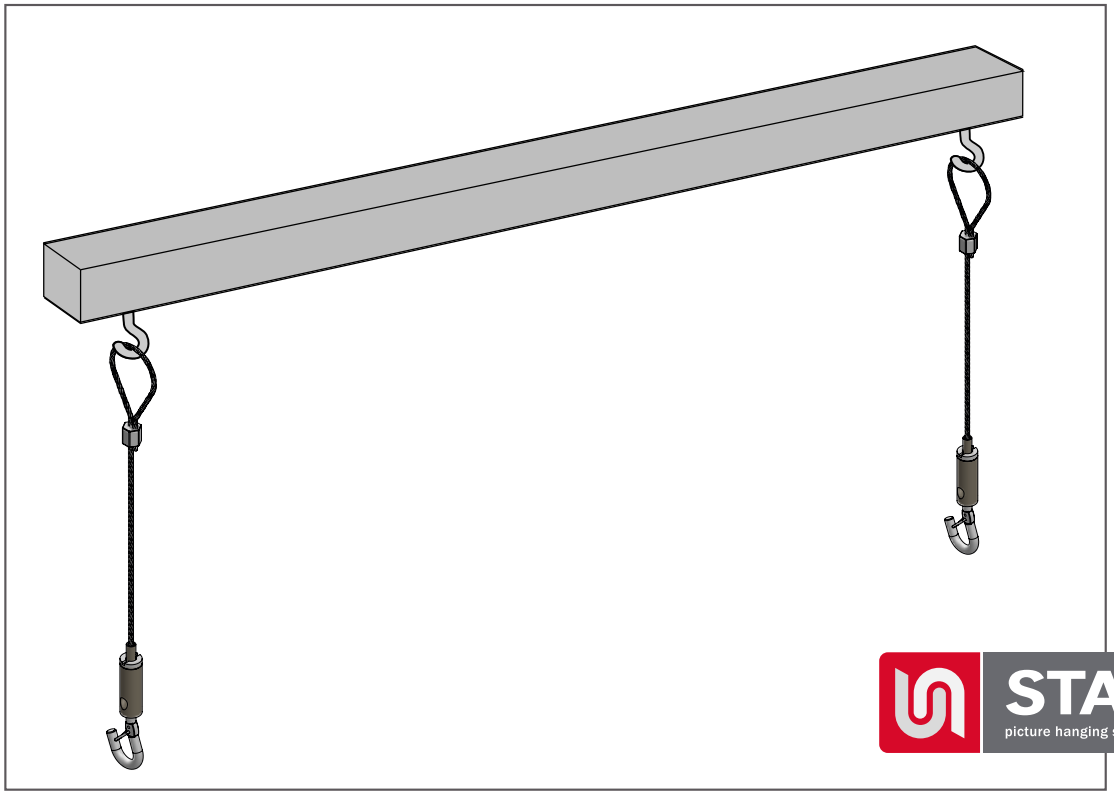

STAS
picture hanging systems

STAS kit di sospensione con gancio per pannelli (4mm)

SCS40203

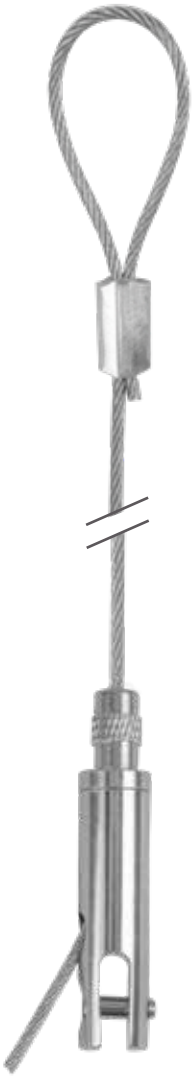

Un kit di sospensione con cavo d'acciaio con diametro 1,5mm. Da un lato del cavo si trova un gancio per pannelli ed all'altro un anello fisso per appendere pubblicitá, segnaletica ed altri pannelli con uno spessore fino a 4mm. Il cavo d'acciaio è regolabile in altezza e adatto per appendere pannelli in dibond, forex, triplex, alluminio e legno.

- Per pubblicitá, segnaletica ed altri pannelli con uno spessore massimo di 4mm
- Gancio per pannello piccolo
- Gancio fisso
- Regolabile in altezza
- Con blocco di sicurezza
- Cavo d'acciaio con diametro 1,5mm
- Lunghezza cavo d'acciaio 2 metri
- Capacitá di carico massima fino a 25 kg

FISSAGGIO AD ANELLO

Anello fisso.

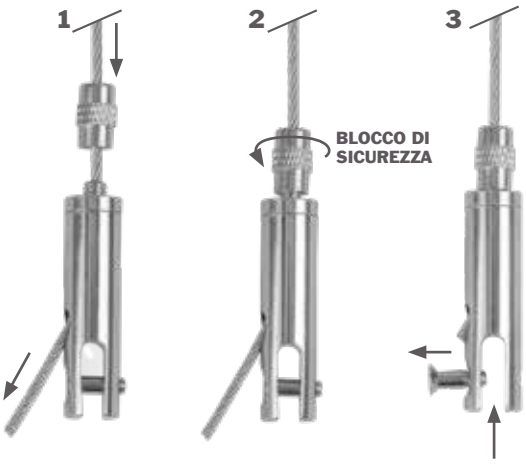

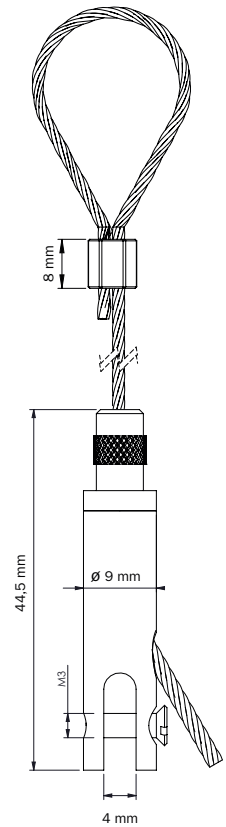

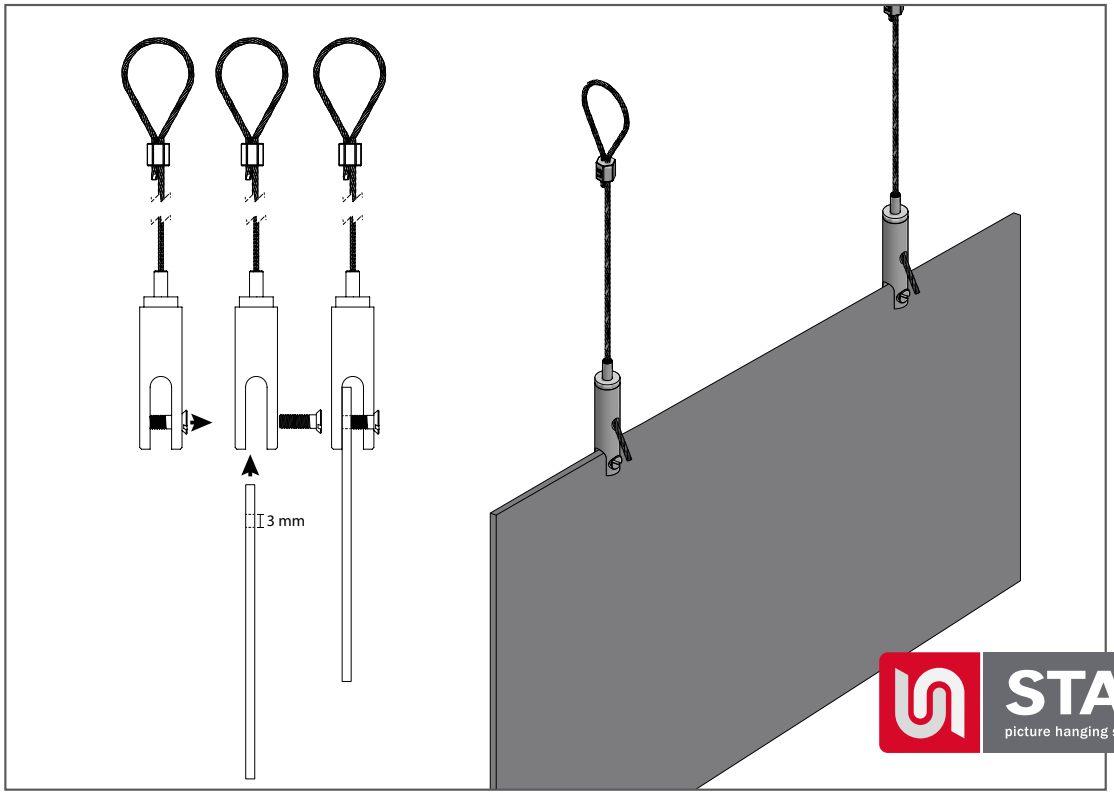

STAS
picture hanging systems

STAS kit di sospensione con gancio per pannelli (10mm)

SCS40204

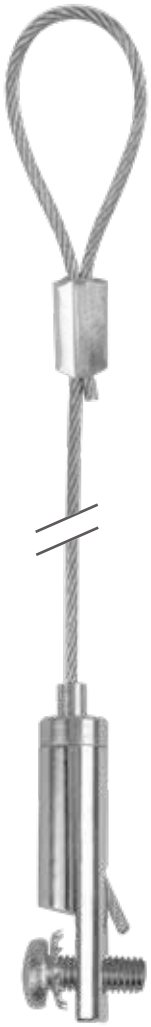

Un kit di sospensione con cavo d'acciaio con diametro 1,5mm. Da un lato del cavo si trova un gancio per pannelli ed all'altro un anello fisso per appendere pubblicitá, segnaletica ed altri pannelli con uno spessore fino a 10mm. Il cavo d'acciaio è regolabile in altezza e adatto per appendere oggetti con dei fori di sospensione.

- Per pubblicitá, segnaletica ed altri pannelli con uno spessore massimo di 10 mm
- Gancio per pannello grande
- Gancio fisso
- Regolabile in altezza
- Cavo d'acciaio con diametro 1,5mm
- Lunghezza cavo d'acciaio 2 metri
- Capacitá di carico massima fino a 25 kg

FISSAGGIO AD ANELLO

Anello fisso.

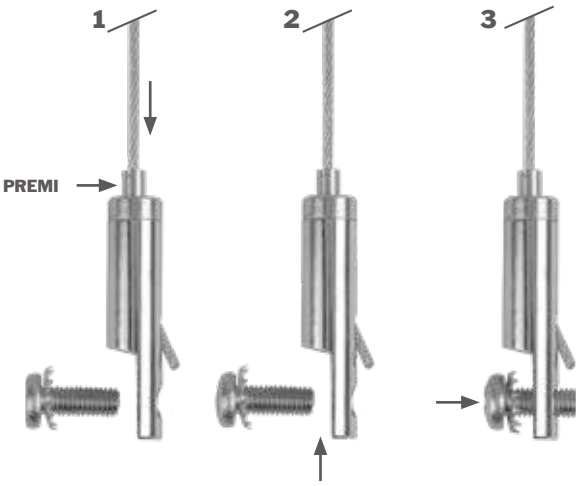

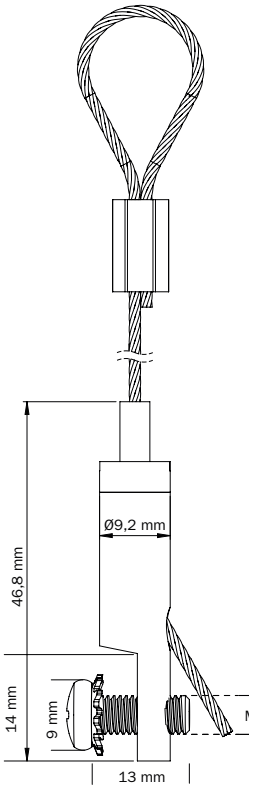

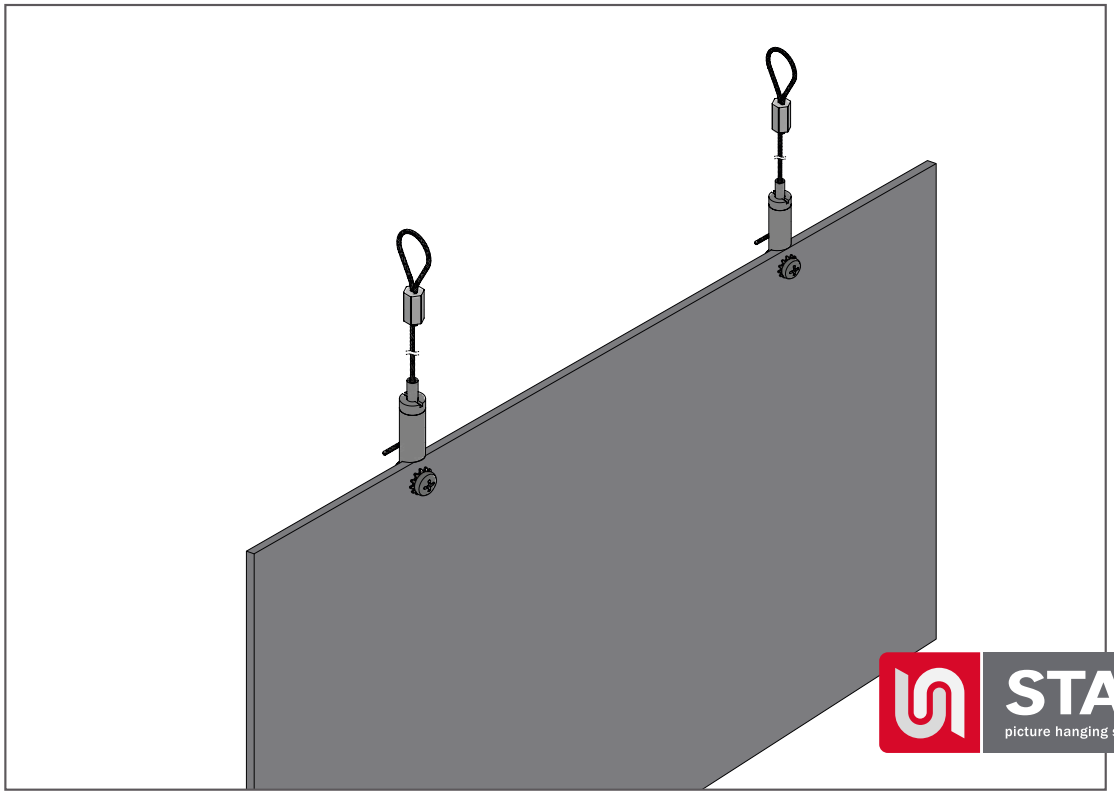

STAS
picture hanging systems

STAS kit di sospensione con gancio per pannelli (6 mm)

SCS40205

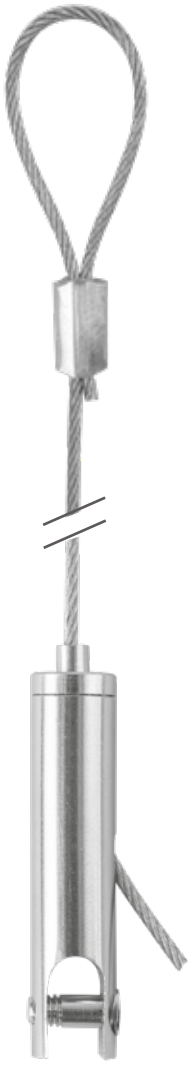

Un kit di sospensione con cavo d'acciaio con diametro 1,5mm. Da un lato del cavo si trova un gancio per pannelli ed all'altro un anello fisso per appendere pubblicitá, segnaletica ed altri pannelli con uno spessore fino a 6 mm. Il cavo d'acciaio è regolabile in altezza e adatto per appendere pannelli fatti di dibond, forex, triplex, alluminio, legno ecc.

- Per pubblicitá, segnaletica ed altri pannelli
- Gancio per pannello (massimo 6 mm)
- Gancio fisso
- Regolabile in altezza
- Con blocco di sicurezza
- Cavo d'acciaio con diametro 1,5mm
- Lunghezza cavo d'acciaio 2 metri
- Capacitá di carico massima fino a 25 kg

FISSAGGIO AD ANELLO

Anello fisso.

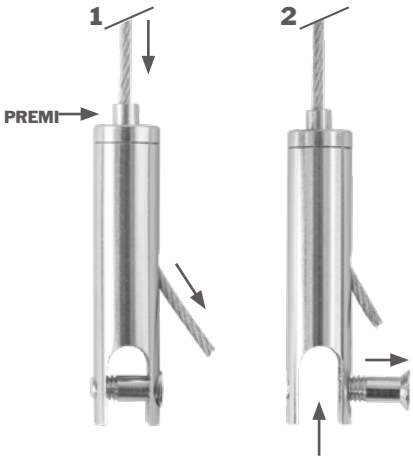

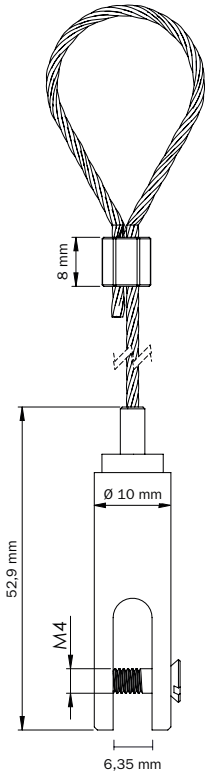

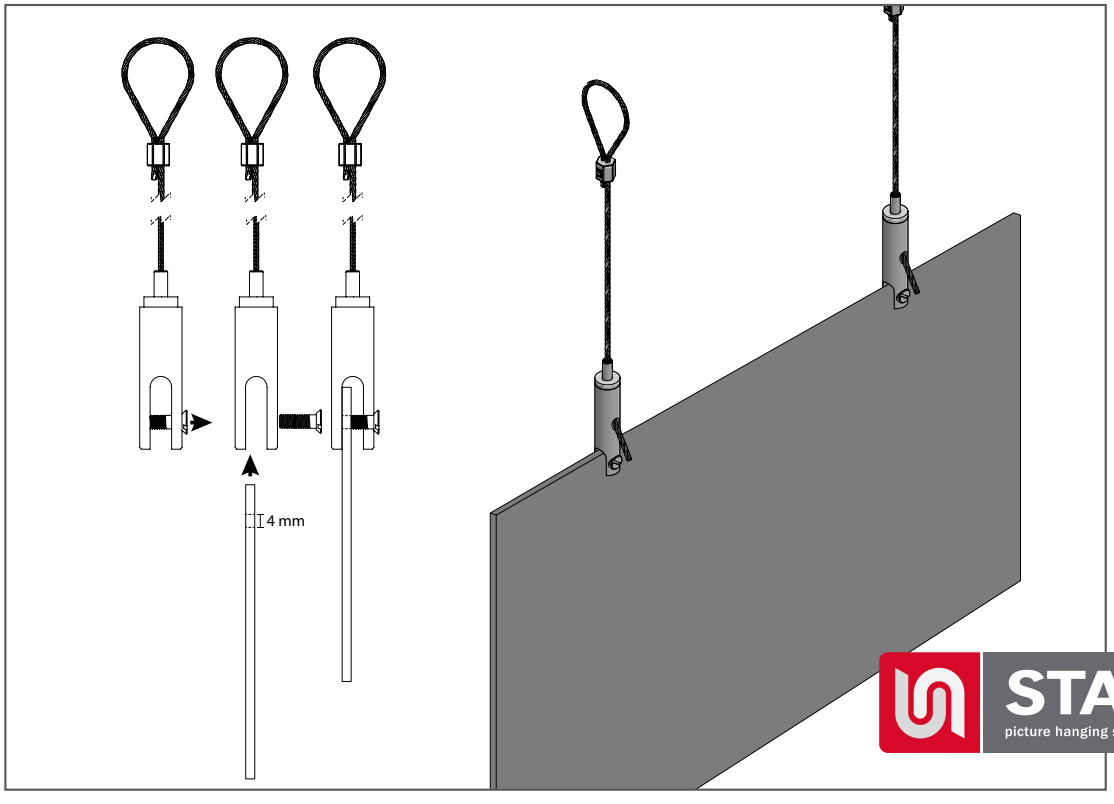

STAS
picture hanging systems

STAS kit di sospensione con ancoraggio trasversale

SCS40301

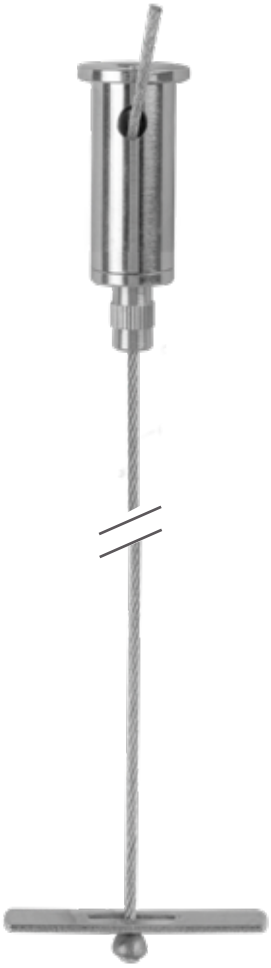

Un kit di sospensione con cavo d'acciaio con diametro 1,5mm per un montaggio a soffitto veloce e regolabile. All'estremitá del cavo si trova un unico ancoraggio trasversale per appendere armature TL ed altri oggetti. Il kit è regolabile in altezza e l'ancoraggio trasversale è da agganciare nell'apertura della magior parte delle armature TL. Per appendere altri oggetti, bisogna fare un buco (diametro 10mm) dove agganciare l'ancoraggio trasversale.

- Per armature TL od altri ogetti
- Ancoraggio trasversale unico
- Montaggio a soffitto veloce con vite
- Cavo d'acciaio con diametro 1,5mm
- Lunghezza cavo d'acciaio 2 metri
- Capacitá di carico massima fino a 25 kg

MONTAGGIO REGOLABILE A SOFFITTO

Da montare con una vite nel soffitto.

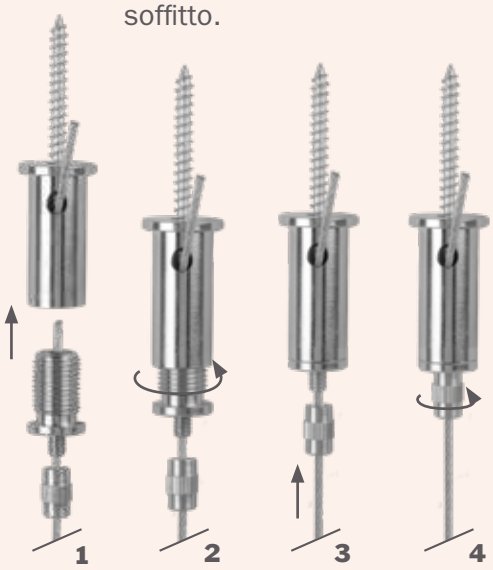

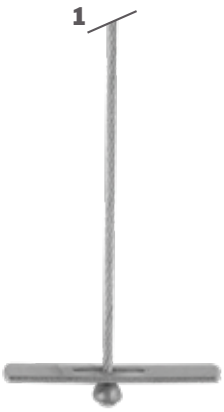

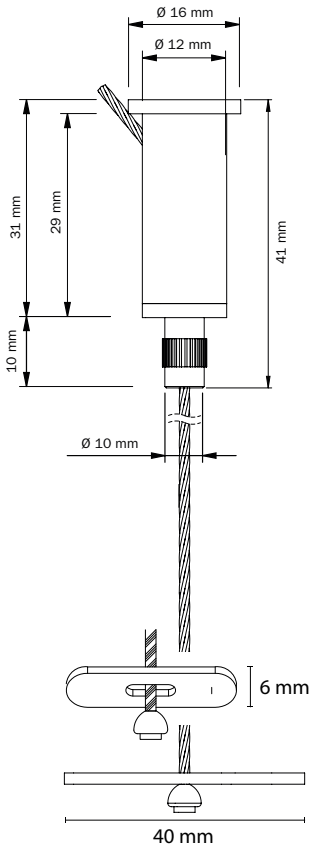

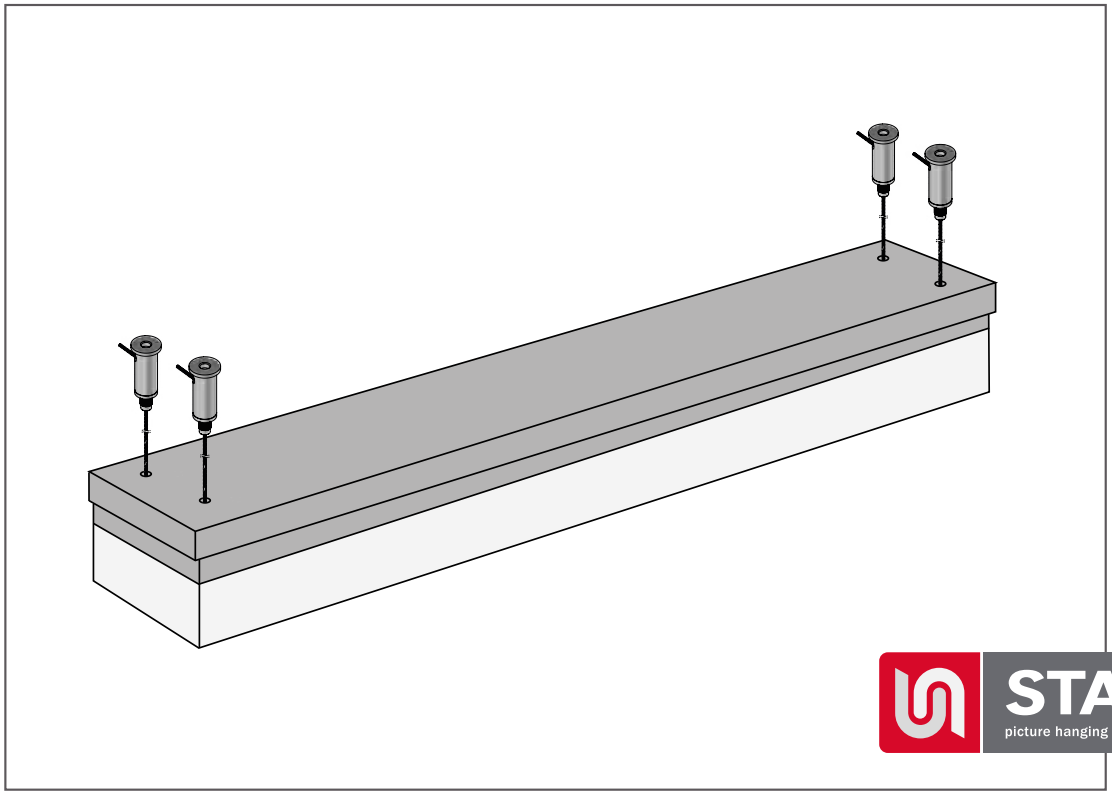

STAS
picture hanging systems

STAS kit di sospensione con anello

SCS40302

Un kit di sospensione con cavo d'acciaio con diametro 1,5mm per un montaggio a soffitto veloce. All'estremitá del cavo si trova un anello fisso per appendere tubi, pannelli ed altri oggetti. Il kit è regolabile in altezza.

- Per tubi, pannelli ed altri oggetti
- Anello fisso
- Montaggio a soffitto veloce con vite
- Cavo d'acciaio con diametro 1,5mm
- Lunghezza cavo d'acciaio 2 metri
- Capacità di carico massima fino a 25 kg

MONTAGGIO REGOLABILE A SOFFITTO

Da montare con una vite nel soffitto.

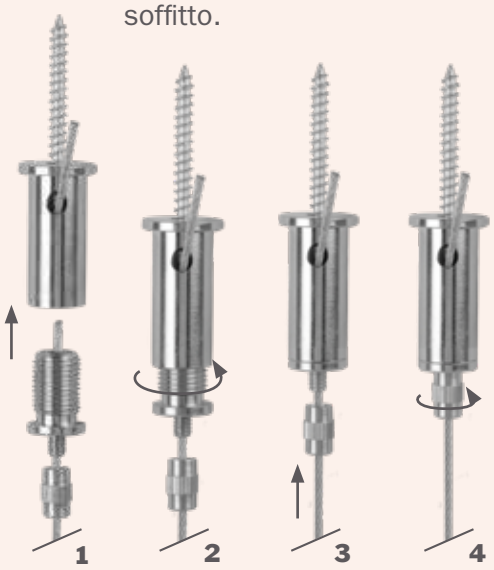

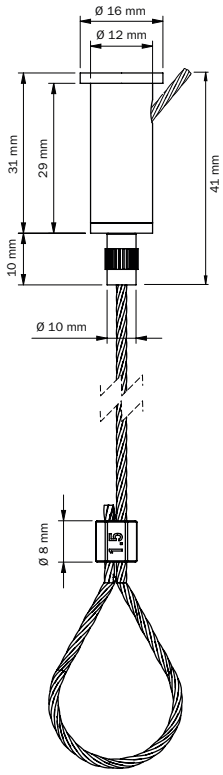

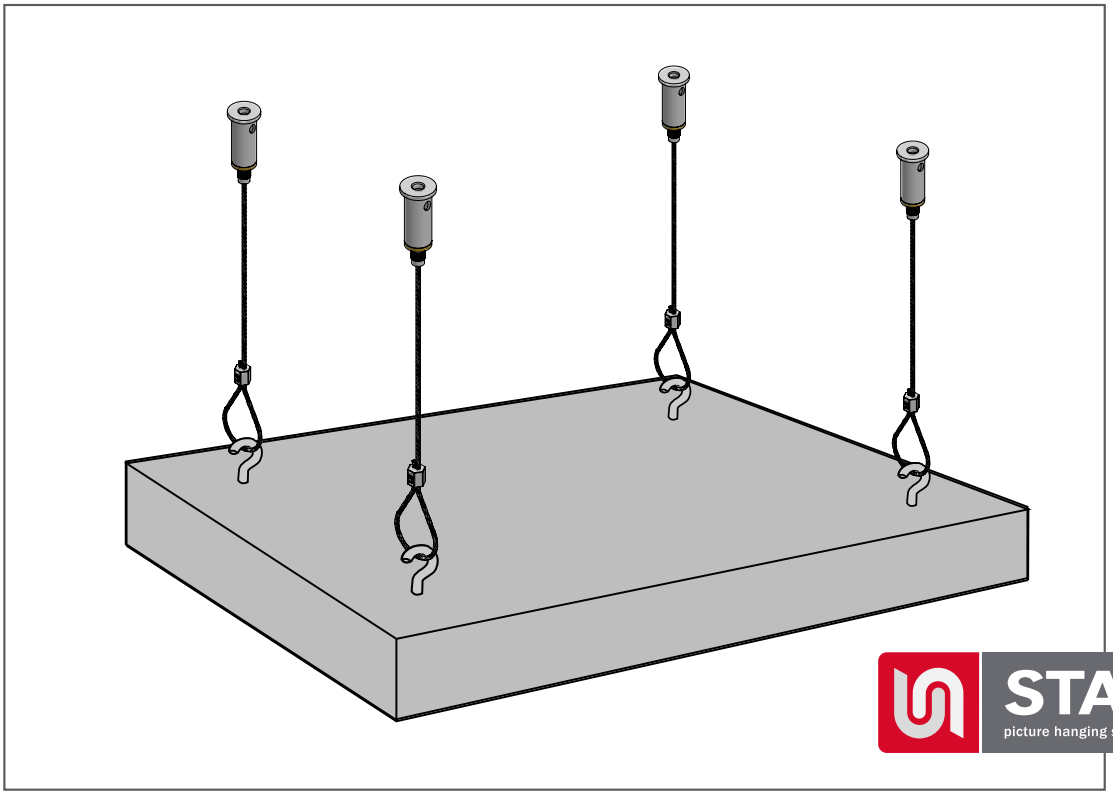

STAS
picture hanging systems

STAS kit di sospensione con gancio di sicurezza e bullone a occhiello (90°)

SCS40401

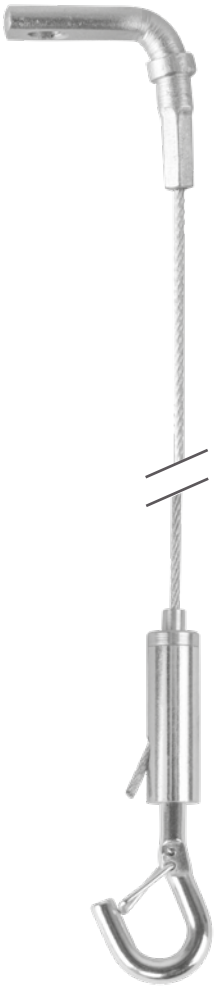

Un kit di sospensione con cavo d'acciaio con diametro 1,5mm per un montaggio veloce con un bullone a occhiello (90°). All'estremitá del cavo si trova un gancio di sicurezza per appendere luci, segnaletica, pannelli ed altri oggetti. Il kit è regolabile in altezza.

- Per luci, segnaletica, pannelli ed altri oggetti
- Gancio di sicurezza con una barra a molla
- Montaggio con bullone a occhiello (90°)
- Regolabile in altezza
- Cavo d'acciaio con diametro 1,5mm
- Lunghezza cavo d'acciaio 2 metri
- Capacità di carico massima fino a 25 kg

MONTAGGIO A SOFFITTO

Anello fisso.

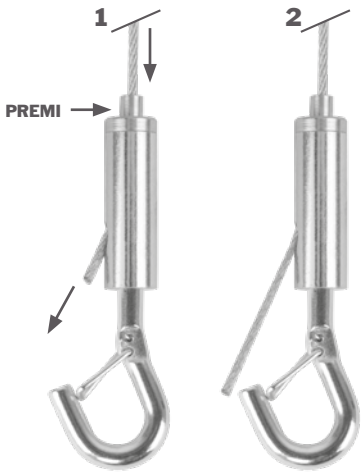

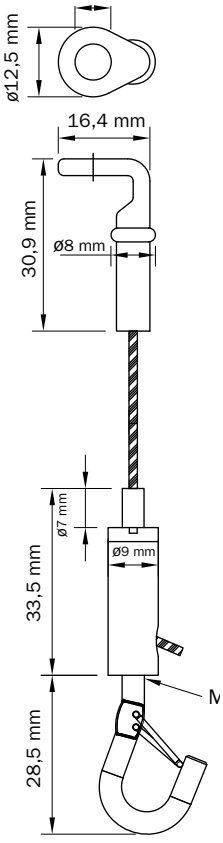

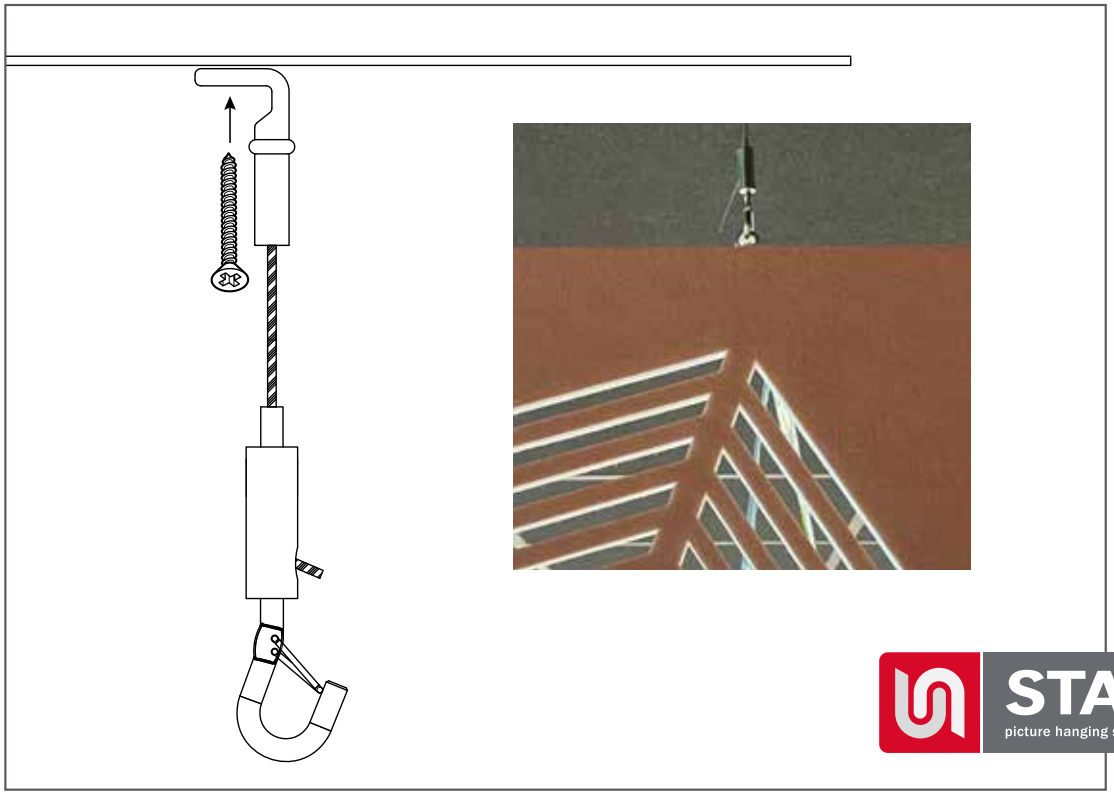

STAS
picture hanging systems

STAS molla per pannelli acustici

SCS40402

La molla che viene fissata in un pannello acustico, foam o in un non tessuto o feltro, da poterlo appendere al soffitto. Da usare in combinazione con tanti STAS kit di sospensione.

- Per pannelli acustici, foam, non tessuto o feltro
- Da usare con tanti STAS kit di sospensione

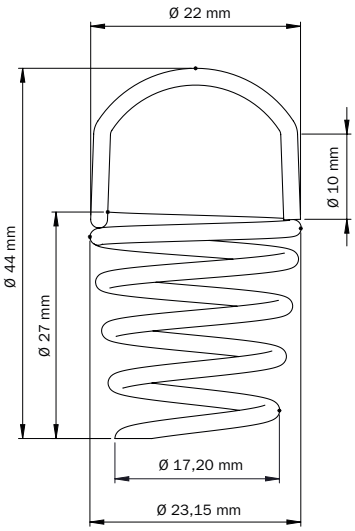

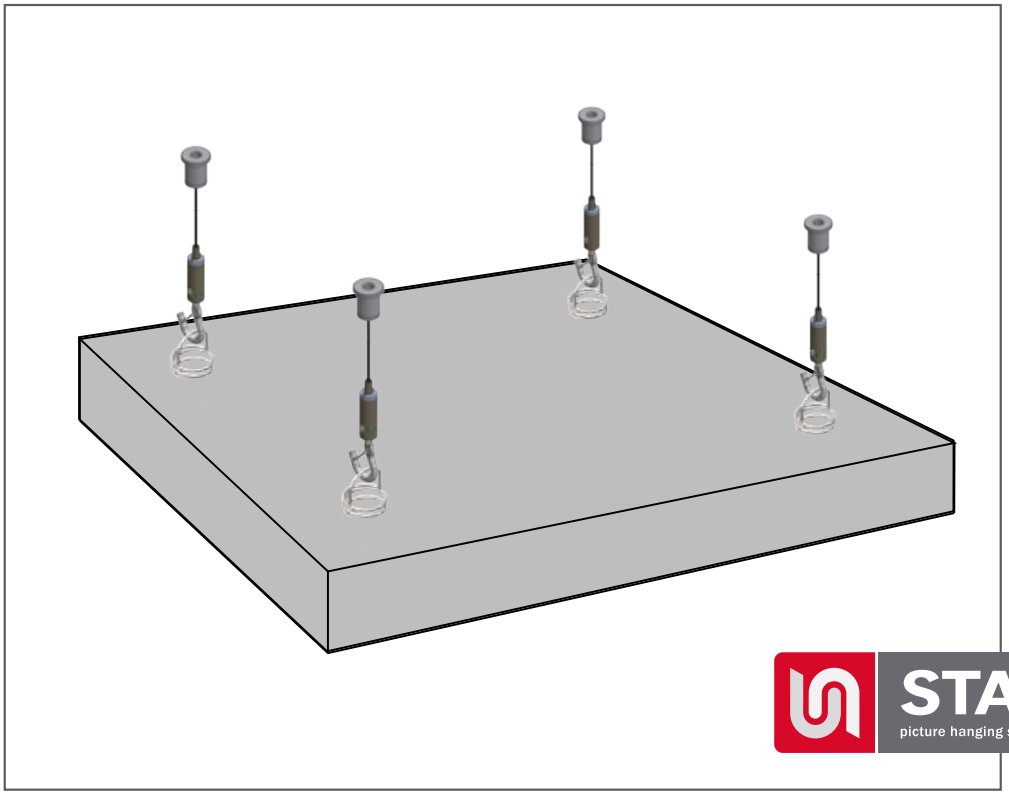

STAS clip per controsoffitto

SCS40403

Un clip per controsoffitto verniciato in bianco con una filettatura M6. Puoi fissarlo avvitandolo su un supporto del controsoffitto. Sulla filettatura M6 puoi avvitare dei kit di sospensione con montaggio a soffitto non regolabili, creando così una finitura ordinata senza dover bucare.

- Fissaggio sui supporti di un controsoffitto
- Con filettatura M6 per appendere degli STAS kit di sospensione senza dover bucare

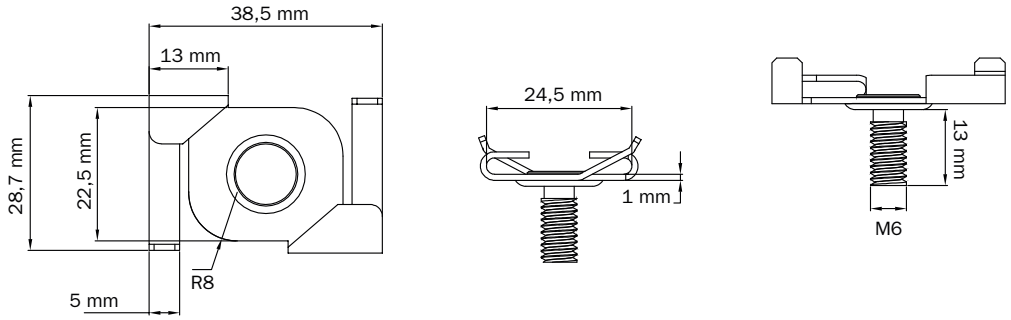

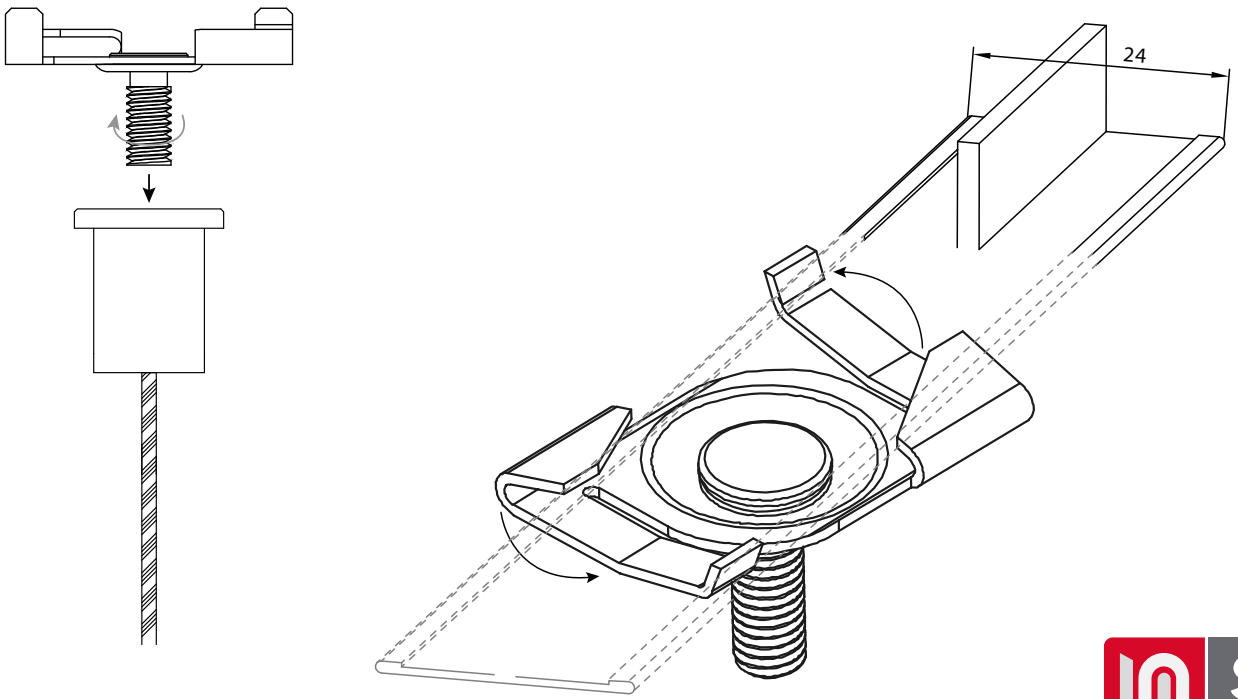

STAS picture hanging systems
Esp 245 | 5633 AD Eindhoven | Postbus 1049 | 5602 BA Eindhoven | Paesi Bassi
T +39 (0)800942040| vendita @stasgroup.com
www.stasgroup.com

Nota importante sulla garanzia e la responsabilitá

STAS prodotti devono essere installati ed utilizzati in stretta conformitá con l'ultima versione dei manuali dello STAS picture hanging systems, da scaricare su www.stasgroup.com . È la responsabilitá dell'installatore di usare i materiali per il montaggio corretti per il fissaggio. Un'installazione non corretta, l'uso errato, un'applicazione errata o comunque la mancata osservanza delle istruzioni e delle avvertenze fornite dal venditore può causare guasti al prodotto, danni alle proprietá o lesioni personali.